LOGI 02-1470

Ramka podwójna pozioma

LOGI 02-1470-002 bi

LOGI 02-1470-002 bi	**25118**	biały
LOGI 02-1470-003 kr	**25177**	kremowy
LOGI 02-1470-043 sr	**25236**	srebrny
LOGI 02-1470-041 gr	**25295**	grafitowy
LOGI 02-1470-042 cm	**33573**	czarny mat

- Atest PZH: Numer HK/B/0922/01/2017, ważny do 2022-10-09
- Tworzywo: ABS

LOGI 02-1470

Ramka podwójna pozioma

LOGI 02-1470-002 bi

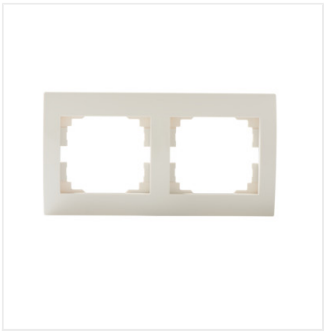

LOGI 02-1470-003 kr



LOGI 02-1470-043 sr

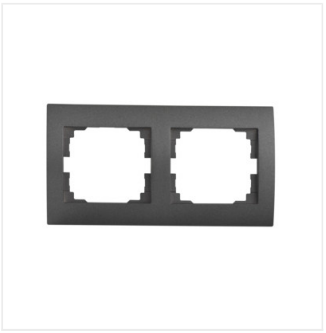

LOGI 02-1470-041 gr

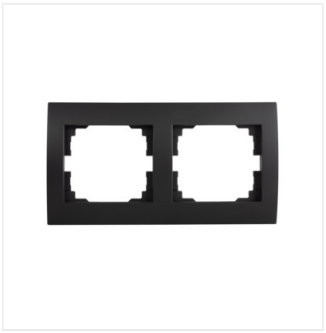

LOGI 02-1470-042 cm

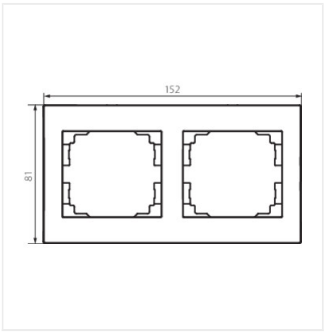

LOGI 02-1470-002 bi

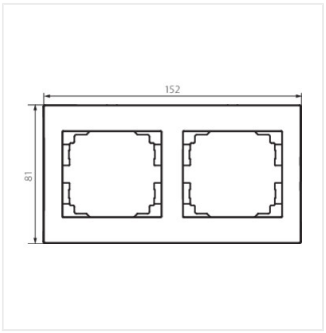

LOGI 02-1470-003 kr

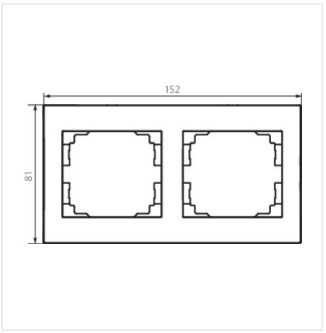

LOGI 02-1470-043 sr

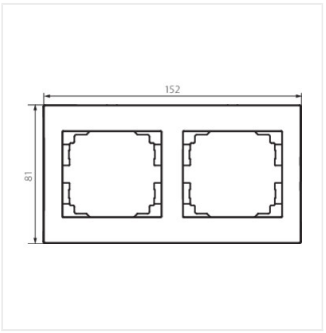

LOGI 02-1470-041 gr

Dokument utworzono: 13.04.2021, 15:43
Zastrzega się możliwość wprowadzenia zmian technicznych. Dane zawarte w tym katalogu nie są prawnie wiążące.

PL

LOGI 02-1470

Ramka podwójna pozioma

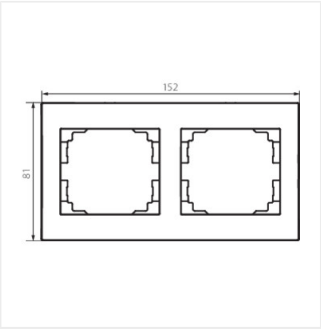

LOGI 02-1470-042 cm

Dokument utworzono: 13.04.2021, 15:43
Zastrzega się możliwość wprowadzenia zmian technicznych. Dane zawarte w tym katalogu nie są prawnie wiążące.

PL