LOGI 02-1480

Ramka potrójna pozioma

LOGI 02-1480-002 bi

LOGI 02-1480-002 bi	**25119**	biały
LOGI 02-1480-003 kr	**25178**	kremowy
LOGI 02-1480-043 sr	**25237**	srebrny
LOGI 02-1480-041 gr	**25296**	grafitowy
LOGI 02-1480-042 cm	**33574**	czarny mat

- Atest PZH: Numer HK/B/0922/01/2017, ważny do 2022-10-09
- Tworzywo: ABS

LOGI 02-1480

Ramka potrójna pozioma

LOGI 02-1480-002 bi

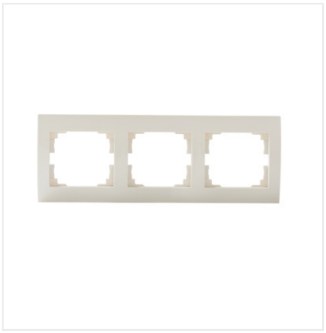

LOGI 02-1480-003 kr



LOGI 02-1480-043 sr

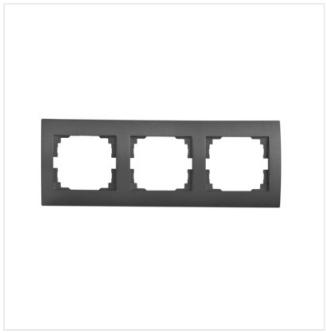

LOGI 02-1480-041 gr

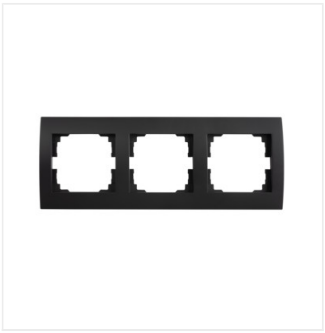

LOGI 02-1480-042 cm

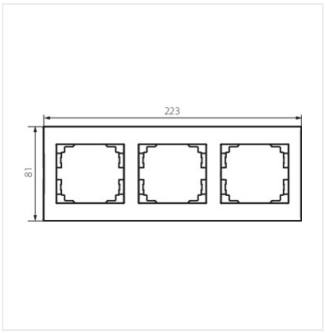

LOGI 02-1480-002 bi

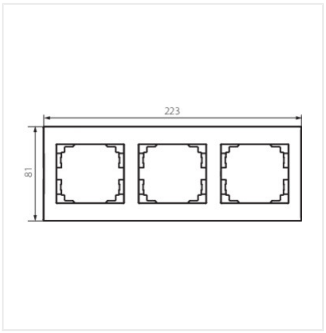

LOGI 02-1480-003 kr

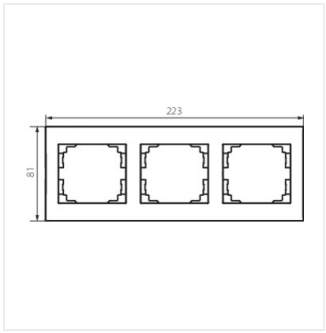

LOGI 02-1480-043 sr

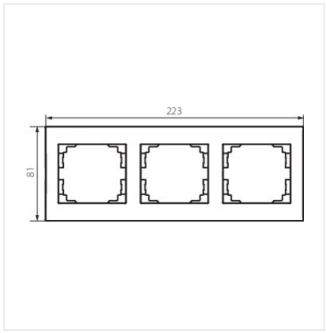

LOGI 02-1480-041 gr

Dokument utworzono: 13.04.2021, 15:56
Zastrzega się możliwość wprowadzenia zmian technicznych. Dane zawarte w tym katalogu nie są prawnie wiążące.

PL

LOGI 02-1480

Ramka potrójna pozioma

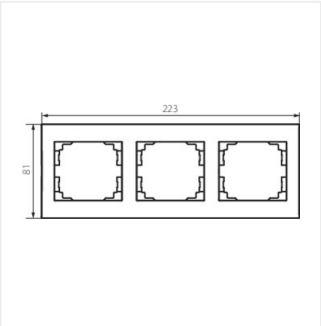

LOGI 02-1480-042 cm

Dokument utworzono: 13.04.2021, 15:56
Zastrzega się możliwość wprowadzenia zmian technicznych. Dane zawarte w tym katalogu nie są prawnie wiążące.

PL