LOGI 02-1530

Ramka potrójna pionowa



LOGI 02-1530-002 bi

LOGI 02-1530-002 bi	**25123**	biały
LOGI 02-1530-003 kr	**25182**	kremowy
LOGI 02-1530-043 sr	**25241**	srebrny
LOGI 02-1530-041 gr	**25300**	grafitowy
LOGI 02-1530-042 cm	**33579**	czarny mat

- Atest PZH: Numer HK/B/0922/01/2017, ważny do 2022-10-09
- Tworzywo: ABS

LOGI 02-1530

Ramka potrójna pionowa

LOGI 02-1530-002 bi



LOGI 02-1530-003 kr

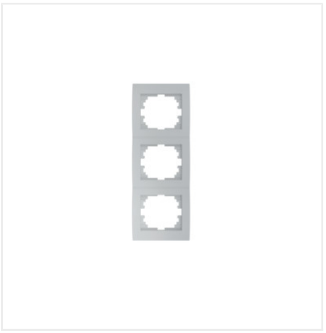

LOGI 02-1530-043 sr



LOGI 02-1530-041 gr

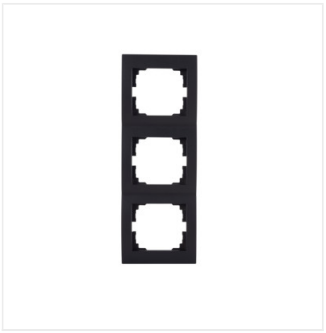

LOGI 02-1530-042 cm

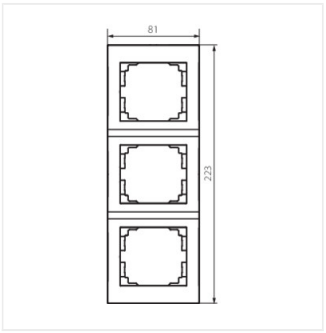

LOGI 02-1530-002 bi

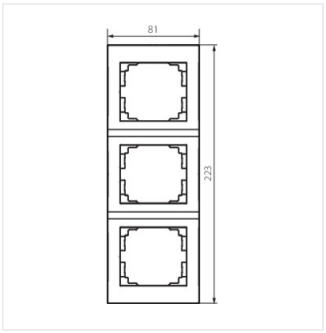

LOGI 02-1530-003 kr

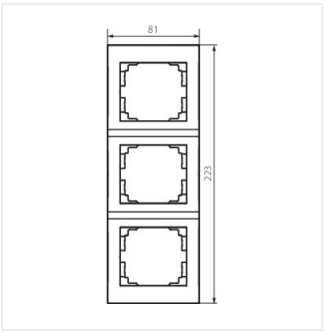

LOGI 02-1530-043 sr

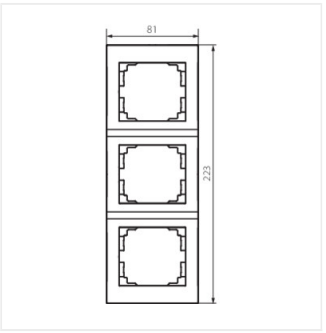

LOGI 02-1530-041 gr

Dokument utworzono: 28.04.2021, 11:23
Zastrzega się możliwość wprowadzenia zmian technicznych. Dane zawarte w tym katalogu nie są prawnie wiążące.

PL

LOGI 02-1530

Ramka potrójna pionowa

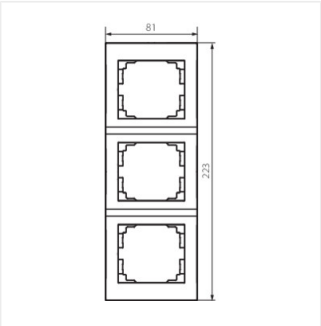

LOGI 02-1530-042 cm

Dokument utworzono: 28.04.2021, 11:23
Zastrzega się możliwość wprowadzenia zmian technicznych. Dane zawarte w tym katalogu nie są prawnie wiążące.

PL