33497 TEKNO 05-1254-102 bi

Gniazdo zasilające francuskie podwójne z ochroną styków



TEKNO 05-1254-102 bi	**33497**	biały

- Tworzywo: ABS

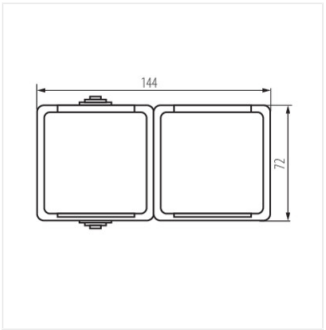

TEKNO 05-1254-102 bi

Dokument utworzono: 21.09.2021, 13:50
Zastrzega się możliwość wprowadzenia zmian technicznych. Dane zawarte w tym katalogu nie są prawnie wiążące.

PL