KOJ...H42 Korytko

1,0 Grubość blachy: 1,0 mm

Informacje

Zastosowanie
Prowadzenie trasy kablowej

Materiał
S - stal cynkowana met. Sendzimira PN-EN 10346:2015-09
Na zamówienie:
F - stal cynkowana metodą zanurzeniową PN-EN ISO 1461:2011, lub metodą cynku płatkowego tylko dla elementów o max. wymiarze 200 mm
L - lakierowanie w standardowej palecie RAL

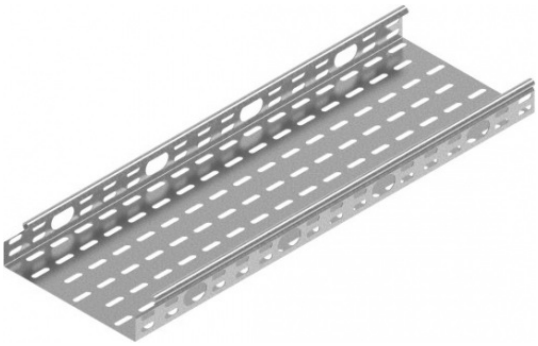

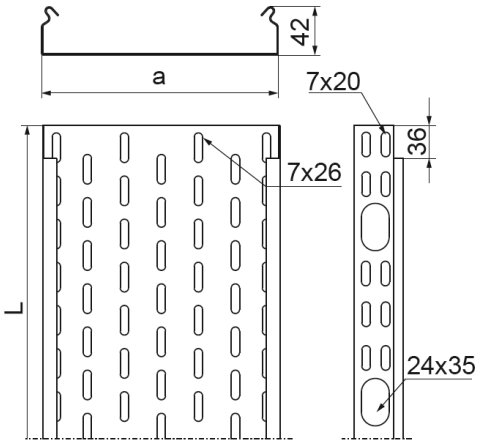

Dodatkowe informacje
- opcja F dostępna dla koryt KOJ...H42 przy zamówieniu powyżej 300 m
- w przypadku zastosowania zamiennika o innej wysokości, wszystkie elementy systemu muszą nadążać
za tym parametrem.
- proponowane zamienniki posiadają zbliżone parametry wytrzymałościowe

Wersje

Symbol	Numer katalogowy	Długość L (mm)	Szerokość a (mm)	Ilość w opakowaniu (m. b.) (szt. / m. b.)	Ciężar 1mb (kg)	Przekrój użyteczny (mm^2)
KOJ50H42/3	141405	3 000	50	12 / 36	0,83	1 900
KOJ100H42/3	141410	3 000	100	12 / 36	1,26	4 000
KOJ150H42/3	141415	3 000	150	12 / 36	1,43	6 100
KOJ200H42/3	141420	3 000	200	12 / 36	1,87	8 200