LUPFJ...H60 Łącznik

1,0 Grubość blachy: 1,0 mm

N Nowość

Informacje

Łączenie dociętych korytek KF.... z kształtkami KLIK.
Możliwość łączenia korytek KF... ze zwykłymi.

Materiał
S - stal cynkowana met. Sendzimira PN-EN 10346:2015-09
Na zamówienie:
L - lakierowanie w standardowej palecie RAL

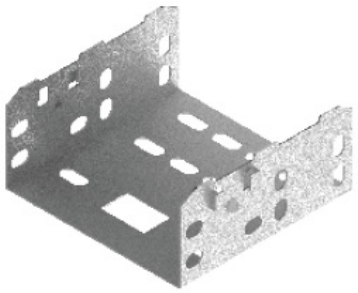

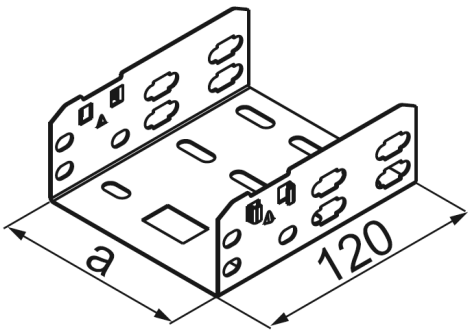

Wersje

Symbol	Numer katalogowy	Ciężar 1 szt. (kg)	Ilość (szt.)	Wymiar wew. a (mm)
LUPFJ50H60	160565	0,14	1	51
LUPFJ100H60	161065	0,18	1	101
LUPFJ150H60	161565	0,23	1	151
LUPFJ200H60	162065	0,28	1	201
LUPFJ300H60	163065	0,37	1	301
LUPFJ400H60	164065	0,47	1	401
LUPFJ500H60	165565	0,56	1	501
LUPFJ600H60	166065	0,66	1	601

Przykłady

