WPCB Wspornik sufitowy

N Nowość E90 System E-90

Informacje

Podwieszanie tras kablowych.

Materiał
Stal cynkowana metodą
zanurzeniową PN-EN ISO 1461:2011
Na zamówienie:
E - stal kwasoodporna PN-EN 10088
L - lakierowanie w standardowym kolorze RAL



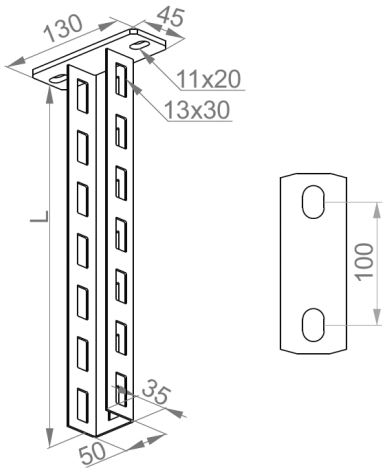

Wersje

Symbol	Numer katalogowy	Długość L (mm)	Ciężar 1 szt. (kg)	Ilość (szt.)
WPCB200	752002	200	0,72	10
WPCB300	752003	300	0,88	10
WPCB400	752004	400	1,04	10
WPCB500	752005	500	1,18	6
WPCB600	752006	600	1,34	6
WPCB700	752007	700	1,48	2
WPCB800	752008	800	1,68	2
WPCB900	752009	900	1,80	2
WPCB1000	752010	1 000	1,96	2
WPCB2000	752020	2 000	3,52	2
WPCB3000	752030	3 000	5,08	2

Przykłady

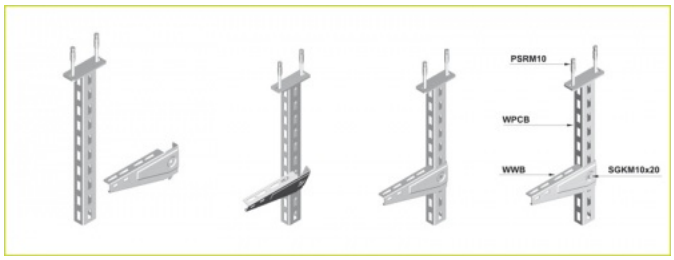

Jednostronne obciążenie wspornika							
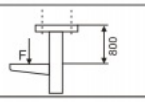	Dł. wysięgnika w mm.	100	200	300	400	500	600
	Obciążenie maksymalne "$F_{całk.}$" w [kN]	2,10	1,80	1,60	1,40	1,20	1,10
Obustronne obciążenie wspornika							
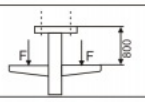	Dł. wysięgnika w mm.	100	200	300	400	500	600
	Obciążenie maksymalne "$F_{całk.}$" w [kN]	2,90	2,50	2,20	1,90	1,70	1,50

Obciążenie maksymalne "F"całk. = ciężar kabla + koryto + wspornik + wysięgnik bez ciężaru pracownika.
Przy obciążeniu obustronnym różnica sił po obu stronach wspornika nie może przekraczać 50% max. obiążenia.