SKINDICHT® SKZ-M

SKINDICHT® SKZ-M, dławnica kablowa z metrycznym gwintem przyłączeniowym i pierścieniem uszczelniającym z nacięciami o wysokiej stabilności mechanicznej i optymalnym odciążeniu kabla





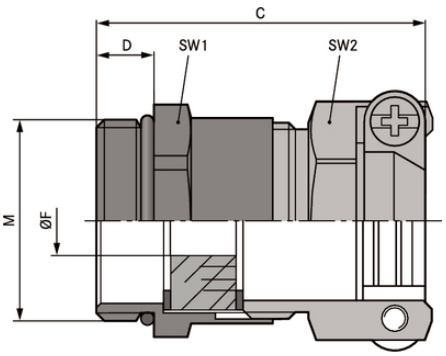

Odporność na uszkodzenia mechaniczne

Optymalne odciążenie

Korzyści

Nacięty pierścień uszczelniający może być dostosowany do dławienia różnych średnic przewodu
Wysoka ochrona przed wyrwaniem, odciążenie
Wysoka stabilność mechaniczna

Zakres zastosowania

Dławnica kablowa z podwójnym zaciskiem, do trudnych warunków pracy
Budowy
Budowa instalacji przemysłowych
Napędy

Budowa produktu

Metryczny gwint przyłączeniowy zgodny z DIN EN 60423
Bazowe informacje techniczne DIN IEC 62444

Uwaga

SKINDICHT® SKZ-M-XL jest podobny do SKINDICHT® SKZ-M, ale posiada długi gwint przyłączeniowy do grubych ścian
Przeciwnakrętki w grupie SKINDICHT® SM-M
Przykład rysunku zamówieniowego: SKZ-M 16 / 9 16 = gwint przyłącza metryczny 9 = gwint funkcyjny PG

Dane techniczne

Klasyfikacja ETIM 5:

ETIM 5.0 Class-ID: EC000441
Opis klasy ETIM 5.0: Dławnica kablowa

Ostania aktualizacja (12.10.2021)
©2021 Lapp Group - all rights reserved.
Zarządzanie produktem http://lapppoland.lappgroup.com
Aktualne dane w pliku Dane techniczne.
PN 0456 / 02_03.16

SKINDICHT® SKZ-M

Klasyfikacja ETIM 6:	ETIM 6.0 Class-ID: EC000441 ETIM 6.0 Class-Description: dławnica kablowa
Uwaga:	Wymiary montażowe są wyszczególnione w załączniku T21
Materiał:	Korpus: mosiądz niklowany Uszczelnienie z nacięciem: CR/NBR O-ring: NBR
Stopień ochrony:	IP 55
Zakres temperatury:	Od -20 °C do +80 °C

Wskazówka
Fotografie i rysunki nie mogą być używane do wymiarowania oraz nie stanowią szczegółowego odwzorowania przedstawionych produktów.
Podane ceny to ceny netto bez podatku VAT i dodatkowych opłat. Sprzedaż klientom biznesowym.

©2021 Lapp Group - all rights reserved.

SKINDICHT® SKZ-M

Numer katalogowy	Oznaczenie produktu/rozmiar	Ø F mm	Min. przestrzeń do montażu [mm]	Gwint funkcyjny PG	Rozmiar klucza SW1 / SW2 [mm]	Długość całkowita C mm	Thread length D mm	Liczba sztuk w opakowaniu
SKINDICHT® SKZ-M								
52106800	M 16 x 1,5	5.0 - 8.0	24	9	18 / 17	29.0	5	50
52106810	M 20 x 1,5	7.0 - 12.0	27	11	22 / 20	30.0	6	50
52106820	M 20 x 1,5	11.0 - 13.0	30	13,5	22 / 22	33.5	6	25
52106830	M 20 x 1,5	13.0 - 15.0	33	16	24 / 24	34.5	6	25
52106840	M 25 x 1,5	16.0 - 19.3	42	21	30 / 30	41.0	7	25
52106850	M 32 x 1,5	19.0 - 27.0	58	29	40 / 41	46.0	8	10
SKINDICHT® SKZ-M-XL								
52106805	M 16 x 1,5	5.0 - 8.0	24	9	18 / 17	34.0	10	50
52106815	M 20 x 1,5	7.0 - 12.0	27	11	22 / 20	34.0	10	50
52106825	M 20 x 1,5	11.0 - 13.0	30	13,5	22 / 22	37.5	10	25
52106835	M 20 x 1,5	13.0 - 15.0	33	16	24 / 24	38.5	10	25
52106845	M 25 x 1,5	16.0 - 19.3	42	21	30 / 30	45.0	11	25
52106855	M 32 x 1,5	19.0 - 27.0	58	29	40 / 41	51.0	13	10

Ostania aktualizacja (12.10.2021)
©2021 Lapp Group - all rights reserved.
Zarządzanie produktem http://lapppoland.lappgroup.com
Aktualne dane w pliku Dane techniczne.
PN 0456 / 02_03.16