SKINDICHT® SVRE-M

SKINDICHT® SVRE-M, metryczna dławnica kablowa z mosiądzu niklowanego, z pierścieniem uszczelniającym z nacięciami do dławienia różnych średnic kabla i złączką sześciokątną



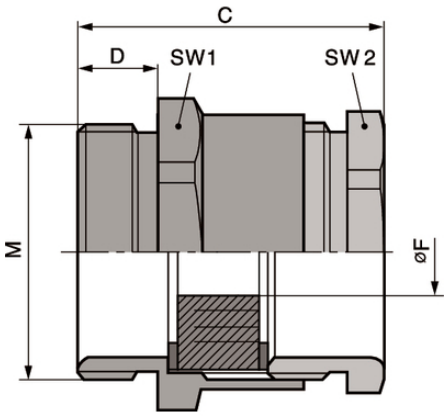

Wytrzymała budowa

Niezawodność

Korzyści

Nacięty pierścień uszczelniający może być dostosowany do dławienia różnych średnic przewodu
Mniej rozmiarów musi być przechowywane w magazynie

Zakres zastosowania

Dławnica mosiężna z sześciokątnym korpusem oraz regulowanym, naciętym pierścieniem uszczelniającym

Budowa produktu

Metryczny gwint przyłączeniowy zgodny z DIN EN 60423
Bazowe informacje techniczne DIN IEC 62444

Uwaga

Dalsze akcesoria zobacz SKINDICHT® EV
Przeciwnakrętki w grupie SKINDICHT® SM-M

Dane techniczne

Klasyfikacja ETIM 5:	ETIM 5.0 Class-ID: EC000441 Opis klasy ETIM 5.0: Dławnica kablowa
Klasyfikacja ETIM 6:	ETIM 6.0 Class-ID: EC000441 ETIM 6.0 Class-Description: dławnica kablowa
Uwaga:	Wymiary montażowe są wyszczególnione w załączniku T21
Na zapytanie:	Dostępna wersje z długim gwintem przyłączeniowym

Ostania aktualizacja (07.10.2021)
©2021 Lapp Group - all rights reserved.
Zarządzanie produktem http://lapppoland.lappgroup.com
Aktualne dane w pliku Dane techniczne.
PN 0456 / 02_03.16

SKINDICHT® SVRE-M

	Dostępna wersje z pierścieniem uszczelniającym z nacięciami z FKM
Materiał:	Korpus: mosiądz niklowany Uszczelnienie z nacięciem: CR/NBR
Stopień ochrony:	IP 54
Zakres temperatury:	Od -20 °C do +80 °C

Wskazówka
Fotografie i rysunki nie mogą być używane do wymiarowania oraz nie stanowią szczegółowego odwzorowania przedstawionych produktów.
Podane ceny to ceny netto bez podatku VAT i dodatkowych opłat. Sprzedaż klientom biznesowym.

©2021 Lapp Group - all rights reserved.

SKINDICHT® SVRE-M

Numer katalogowy	Oznaczenie produktu/rozmiar	Nacięty pierścień uszczelniający ØF [mm]	Maks. średnica wewnętrzna [mm]	Gwint funkcyjny PG	Rozmiar klucza SW1 / SW2 [mm]	Długość całkowita C mm	Thread length D mm	Liczba sztuk w opakowaniu
SKINDICHT® SVRE-M								
52104980	M 16 x 1,5	5/8	10	9	18.0 / 15.0	21.6	5	100
52104990	M 20 x 1,5	7/10/12,5	12	11	22.0 / 18.0	23.6	6	50
52105000	M 20 x 1,5	7/10,5/13/16	14	13,5	22.0 / 20.0	25.6	6	50
52105010	M 20 x 1,5	8/10,5/13,5/16	15	16	24.0 / 22.0	26.6	6	50
52105002	M 25 x 1,5	11/15/18/20	20	21	30.0 / 28.0	29.6	7	50
52105003	M 32 x 1,5	19/23/27/31	27	29	40.0 / 37.0	32.6	8	50
52105004	M 40 x 1,5	25/28/31/35	34	36	50.0 / 47.0	37.6	8	20
52105005	M 50 x 1,5	35,5/39/42,5/46	43	42	57.0 / 54.0	42.6	9	5
52105006	M 63 x 1,5	40,5/44/47/50,5	48	48	66.0 / 60.0	45.1	10	5

Ostania aktualizacja (07.10.2021)
©2021 Lapp Group - all rights reserved.
Zarządzanie produktem http://lapppoland.lappgroup.com
Aktualne dane w pliku Dane techniczne.