SKINDICHT® SHVE-M

SKINDICHT® SHVE-M, metryczna, mosiężna dławnica kablowa z wysokim stopniem ochrony, z niskorezystancyjnym, dookolnym (360°) kontaktem z ekranem, duże odciążenie kabla



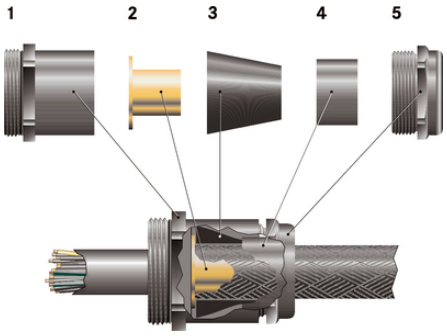

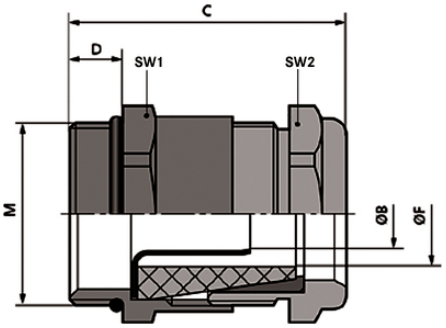

Optymalne odciążenie

Sygnały zakłócające

Wodoodporność

Korzyści

Optymalny, o niskiej rezystancji, dookólny kontakt z ekranem
Wysoki stopień ochrony
Wysoka ochrona przed wyrwaniem, odciążenie

Zakres zastosowania

Uziemiająca dławnica kablowa do zastosowania na obszarach, w których mogą występować zakłócające pola elektromagnetyczne
Technika medyczna
Przetworniki częstotliwości
Lotniska
Pomiary, sterowanie i regulacja

Budowa produktu

1 korpus
2 tuleja uziemiająca
3 stożek uszczelniający
4 stożek mosiężny
5 śruba dociskowa

Uwaga

Ostania aktualizacja (13.10.2021)
©2021 Lapp Group - all rights reserved.
Zarządzanie produktem http://lapppoland.lappgroup.com
Aktualne dane w pliku Dane techniczne.
PN 0456 / 02_03.16

SKINDICHT® SHVE-M

Przeciwnakrętki w grupie SKINDICHT® SM-M
Do obudów lakierowanych, anodowanych lub malowanych proszkowo, dla właściwego kontaktu należy stosować przeciwnakrętki
SKINDICHT® SM-PE-M
Więcej dławnic kablowych EMC, zobacz SKINTOP® MS-SC-M i MS-M BRUSH, pasujące do nich nakrętki SKINDICHT® SM-PE-M
Przykładowa identyfikacja zamówienia:
SHVE-M 20/16/15/11
20 = metryczny gwint przyłączeniowy
16 = gwint funkcyjny PG
15 = średnica w świetle stożka uszczelniającego (F)
11 = średnica w świetle tulei uziemiającej (B)

Dane techniczne

Klasyfikacja ETIM 5:	ETIM 5.0 Class-ID: EC000441 Opis klasy ETIM 5.0: Dławnica kablowa
Klasyfikacja ETIM 6:	ETIM 6.0 Class-ID: EC000441 ETIM 6.0 Class-Description: dławnica kablowa
Uwaga:	Wymiary montażowe są wyszczególnione w załączniku T21
Materiał:	Korpus: mosiądz niklowany Kołnierz uziemiający: czysty mosiądz Uszczelka stożkowa: CR O-ring: NBR
Stopień ochrony:	IP 68 - 10 bar
Zakres temperatury:	Od -20 °C do +80 °C

Wskazówka

Fotografie i rysunki nie mogą być używane do wymiarowania oraz nie stanowią szczegółowego odwzorowania przedstawionych produktów.
Podane ceny to ceny netto bez podatku VAT i dodatkowych opłat. Sprzedaż klientom biznesowym.

©2021 Lapp Group - all rights reserved.

SKINDICHT® SHVE-M

Numer katalogowy	Oznaczenie pr oduktu/rozmiar	Gwint funkcyjny PG	Outer sheath clamping range ØF mm	Zakres średnic płaszcza wewnętrznego [mm]	Rozmiar klucza SW1 / SW2 [mm]	Długość całkowita C mm	Thread length D mm	Średnica przelotowa ØB tulei uziemiającej	Średnica przelotowa øF [mm]	Liczba sztuk w opakowaniu
SKINDICHT® SHVE-M										
52106860	M 16 x 1,5	9	4,5 - 5,8	2,2 - 3,2	18 / 17	26.5	5	3,2	6.0	25
52106870	M 16 x 1,5	9	4,5 - 6,8	2,2 - 3,2	18 / 17	26.5	5	3,2	7.0	25
52106880	M 16 x 1,5	9	5,5 - 5,8	2,6 - 3,6	18 / 17	26.5	5	3,6	6.0	25
52106890	M 16 x 1,5	9	5,5 - 6,8	2,6 - 3,6	18 / 17	26.5	5	3,6	7.0	25
52106910	M 20 x 1,5	11	3 - 6,8	3,5 - 4,5	22 / 20	31.0	6	4,5	7.0	25
52106920	M 20 x 1,5	11	6 - 8,8	3,5 - 4,5	22 / 20	31.0	6	4,5	9.0	25
52106930	M 20 x 1,5	13,5	6,5 - 8,8	3,5 - 5	22 / 22	32.0	6	5	9.0	25
52106940	M 20 x 1,5	13,5	6 - 8,8	4,5 - 6	22 / 22	32.0	6	6	9.0	25
52106950	M 20 x 1,5	13,5	8 - 10,8	5,5 - 7	22 / 22	32.0	6	7	11.0	25
52106960	M 20 x 1,5	16	8,5 - 10,8	6 - 8	24 / 24	34.5	6	8	11.0	25
52106970	M 20 x 1,5	16	10 - 12,8	7 - 9	24 / 24	34.5	6	9	13.0	25
52106980	M 20 x 1,5	16	10 - 12,8	8 - 10	24 / 24	34.5	6	10	13.0	25
52106990	M 20 x 1,5	16	12,5 - 14,8	9 - 11	24 / 24	34.5	6	11	15.0	25
52107000	M 25 x 1,5	21	13 - 15,8	10 - 12	30 / 30	39.0	7	12	16.0	25
52107010	M 25 x 1,5	21	13 - 15,8	11 - 13	30 / 30	39.0	7	13	16.0	25
52107020	M 25 x 1,5	21	15,5 - 17,8	12 - 14	30 / 30	39.0	7	14	18.0	25
52107030	M 25 x 1,5	21	15 - 17,8	13 - 15	30 / 30	39.0	7	15	18.0	25
52107040	M 25 x 1,5	21	17,5 - 19,8	14 - 16	30 / 30	39.0	7	16	20.0	25
52107050	M 32 x 1,5	29	19 - 21,8	15 - 17	40 / 40	45.5	8	17	22.0	10
52107060	M 32 x 1,5	29	18 - 23,8	16 - 18	40 / 40	45.5	8	18	22.0	10
52107070	M 32 x 1,5	29	20 - 23,8	17 - 19	40 / 40	45.5	8	19	24.0	10
52107080	M 32 x 1,5	29	23 - 25,8	17 - 19	40 / 40	45.5	8	19	26.0	10

Ostania aktualizacja (13.10.2021)
©2021 Lapp Group - all rights reserved.
Zarządzanie produktem http://lapppoland.lappgroup.com
Aktualne dane w pliku Dane techniczne.