SKINTOP® MS-M ATEX BRUSH

SKINTOP® MS-M ATEX BRUSH, mosiężna dławnica kablowa, z dookolnym (360°) kontaktem z ekranem, antystatyczna i odporna na nagłe spadki temperatur, dla przemysłu chemicznego

Info
NOWOŚĆ: teraz dostępne także w rozmiarze M20x1,5







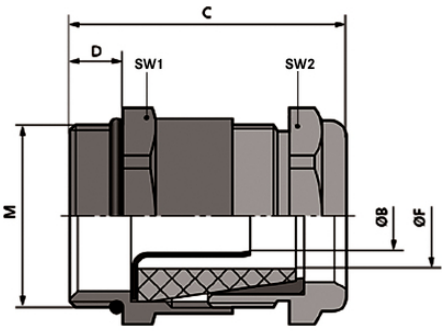

- Paliwa & Gaz
- Dobra odporność chemiczna
- Odporność na uszkodzenia mechaniczne
- Optymalne odciążenie
- Niezawodność
- Liczne certyfikaty zatwierdzające

Korzyści
Szybszy i łatwiejszy montaż od innych porównywalnych systemów
Optymalny, o niskiej rezystancji, dookólny kontakt z ekranem
Łatwa regulacja zainstalowanych przewodów
Łatwy demontaż
Antystatyczność, odporność na nagłe zmiany temperatury, bezpieczeństwo

Zakres zastosowania
Do uziemienia miedzianego oplotu ekranującego zgodnego z EMC

Ostania aktualizacja (13.10.2021)
©2021 Lapp Group - all rights reserved.
Zarządzanie produktem http://lapppoland.lappgroup.com
Aktualne dane w pliku Dane techniczne.
PN 0456 / 02_03.16

SKINTOP® MS-M ATEX BRUSH

Przemysł chemiczny i petrochemiczny
Budowa instalacji przemysłowych
Grupa urządzeń II/kategoria 2G +1 D
Urządzenia, maszyny i instalacje z typem ochrony o zwiększonym bezpieczeństwie "e", zabezpieczenie przed wybuchem pyłu poprzez zastosowanie obudowy "t"

Budowa produktu

Metryczny gwint przyłączeniowy zgodny z DIN EN 60423
Bazowe informacje techniczne DIN IEC 62444

Uwaga

Wersja wykonania SKINDICHT® SHVE-M 20x1,5 ATEX z kołnierzem uziemiającym EMC, do niewielkich zakresów dławienia kabli
SKINDICHT® SHVE-M 20x1,5 ATEX nie posiada certyfikatu IECex

Dane techniczne

Klasyfikacja ETIM 5:	ETIM 5.0 Class-ID: EC000441 Opis klasy ETIM 5.0: Dławnica kablowa
Klasyfikacja ETIM 6:	ETIM 6.0 Class-ID: EC000441 ETIM 6.0 Class-Description: dławnica kablowa
Uwaga:	Wymiary montażowe i momenty dokręcania: zobacz ulotkę z instrukcją
Certyfikaty:	CE 0637 Ex II 2G Ex eb IIC Ex II 1D Ex ta IIIC IECEx IBE 13.0026X
Materiał:	SKINTOP® MS-M ATEX BRUSH Korpus: mosiądz niklowany Wkład: specjalny poliamid Szczotka EMC: mosiądz Pierścień uszczelniający: specjalny elastomer O-ring: specjalny elastomer SKINDICHT® SHVE-M ATEX Korpus: mosiądz niklowany Kołnierz uziemiający: mosiądz Pierścień uszczelniający: specjalny elastomer O-ring: specjalny elastomer
Badania:	DIN EN 60079-0 DIN EN 60079-7 DIN EN 60079-31
Stopień ochrony:	IP 68 - 10 bar
Zakres temperatury:	SKINTOP® MS-M ATEX BRUSH od -30 °C do +90 °C SKINDICHT® SHVE-M ATEX od -20 °C do +80 °C

Wskazówka

Fotografie i rysunki nie mogą być używane do wymiarowania oraz nie stanowią szczegółowego odwzorowania przedstawionych produktów.
Podane ceny to ceny netto bez podatku VAT i dodatkowych opłat. Sprzedaż klientom biznesowym.

Ostania aktualizacja (13.10.2021)
©2021 Lapp Group - all rights reserved.

SKINTOP® MS-M ATEX BRUSH

Numer katalogowy	Oznaczenie produktu/rozmiar	Zakres dławionych średnic øF [mm]	Minimalna średnica nad ekranem [mm]	Rozmiar klucza SW w mm	Thread length D mm	Liczba sztuk w opakowaniu
SKINDICHT® SHVE-M ATEX						
52107102	M 20 x 1,5	6.9 - 8.9	5	22	6	10
52110023	M 25 x 1,5	9.0 - 17.0	6	29	8	10
52110024	M 32 x 1,5	11.0 - 21.0	8	36	9	5
52110025	M 40 x 1,5	19.0 - 28.0	10	45	9	5
52110026	M 50 x 1,5	27.0 - 35.0	14	54	10	5
52110027	M 63 x 1,5	34.0 - 45.0	20	67	15	1
52110028	M 63 x 1,5 plus	44.0 - 55.0	25	75	15	1

Ostania aktualizacja (13.10.2021)
©2021 Lapp Group - all rights reserved.
Zarządzanie produktem http://lapppoland.lappgroup.com
Aktualne dane w pliku Dane techniczne.
PN 0456 / 02_03.16

SKINTOP® MS-M ATEX BRUSH

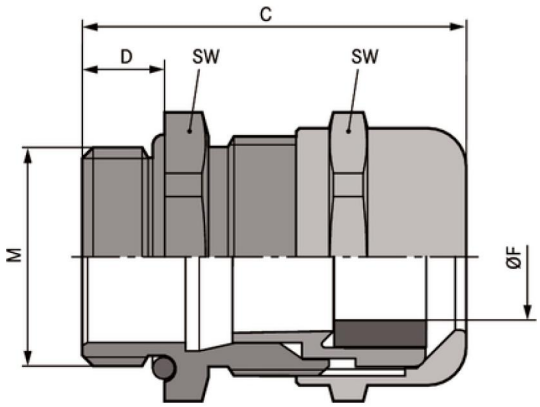

Ostania aktualizacja (13.10.2021)
©2021 Lapp Group - all rights reserved.