SKINDICHT® SVRN-M

SKINDICHT® SVRN-M, metryczna dławnica kablowa, wysoka stabilność mechaniczna i optymalne odciążenie kabla, ze złączką sześciokątną



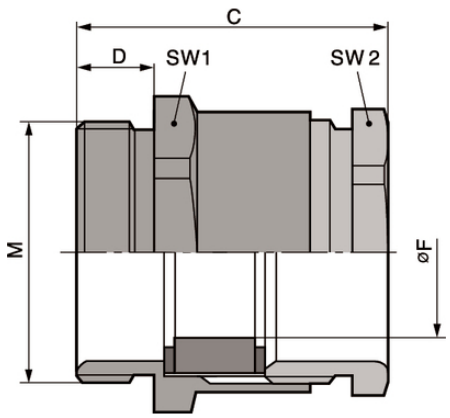

Dobra odporność chemiczna

Odporność na korozję

Odporność na uszkodzenia mechaniczne

Optymalne odciążenie

Korzyści

Wysoka stabilność mechaniczna
Optymalne odciążenie przewodu

Zakres zastosowania

Mosiężna dławnica kablowa z korpusem sześciokątnym do szybkiego montażu za pomocą klucza płaskiego

Budowa produktu

Metryczny gwint przyłączeniowy zgodny z DIN EN 60423
Bazowe informacje techniczne DIN IEC 62444

Uwaga

Przeciwnakrętki w grupie SKINDICHT® SM-M
Przykładowy opis:
SVRN-M 12 / 7 / 5
12 = gwint przyłączeniowy M
7 = gwint funkcyjny PG
5 = średnica przelotowa F

Ostania aktualizacja (06.10.2021)
©2021 Lapp Group - all rights reserved.
Zarządzanie produktem http://lapppoland.lappgroup.com
Aktualne dane w pliku Dane techniczne.
PN 0456 / 02_03.16

SKINDICHT® SVRN-M

Dane techniczne

Klasyfikacja ETIM 5:	ETIM 5.0 Class-ID: EC000441 Opis klasy ETIM 5.0: Dławnica kablowa
Klasyfikacja ETIM 6:	ETIM 6.0 Class-ID: EC000441 ETIM 6.0 Class-Description: dławnica kablowa
Uwaga:	Wymiary montażowe są wyszczególnione w załączniku T21
Na zapytanie:	Dostępna z dłuższym gwintem przyłączeniowym
Materiał:	Korpus: mosiądz niklowany Pierścień uszczelniający: CR/NBR
Stopień ochrony:	IP 54
Zakres temperatury:	Od -20 °C do +100 °C

Wskazówka

Fotografie i rysunki nie mogą być używane do wymiarowania oraz nie stanowią szczegółowego odwzorowania przedstawionych produktów.
Podane ceny to ceny netto bez podatku VAT i dodatkowych opłat. Sprzedaż klientom biznesowym.

©2021 Lapp Group - all rights reserved.

SKINDICHT® SVRN-M

Numer katalogowy	Oznaczenie produktu/rozmiar	Gwint funkcyjny PG	Rozmiar klucza SW1 / SW2 [mm]	Długość całkowita C mm	Thread length D mm	Średnica przelotowa øF [mm]	Liczba sztuk w opakowaniu
SKINDICHT® SVRN-M							
52104800	M 12 x 1,5	7	14.0 / 13.0	20.6	5	5.0	100
52104810	M 12 x 1,5	7	14.0 / 13.0	20.6	5	6.0	100
52104820	M 12 x 1,5	7	14.0 / 13.0	20.6	5	7.0	100
52104830	M 16 x 1,5	9	18.0 / 15.0	21.6	5	7.0	100
52104840	M 16 x 1,5	9	18.0 / 15.0	21.6	5	8.0	100
52104850	M 16 x 1,5	9	18.0 / 15.0	21.6	5	9.0	100
52104860	M 20 x 1,5	11	22.0 / 18.0	23.6	6	10.0	50
52104870	M 20 x 1,5	11	22.0 / 18.0	23.6	6	11.0	50
52104890	M 20 x 1,5	13,5	22.0 / 20.0	25.6	6	12.0	50
52104900	M 20 x 1,5	16	24.0 / 22.0	26.6	6	13.0	50
52104910	M 20 x 1,5	16	24.0 / 22.0	26.6	6	14.0	50
52104920	M 25 x 1,5	21	30.0 / 28.0	29.6	7	18.0	50
52104930	M 32 x 1,5	29	40.0 / 37.0	32.6	8	27.0	50
52104940	M 40 x 1,5	36	50.0 / 47.0	37.6	8	34.0	20

Ostania aktualizacja (06.10.2021)
©2021 Lapp Group - all rights reserved.
Zarządzanie produktem http://lapppoland.lappgroup.com
Aktualne dane w pliku Dane techniczne.
PN 0456 / 02_03.16