KKBJ...H50 Kolanko 90°

1,0 Grubość blachy: 1,0 mm

Informacje

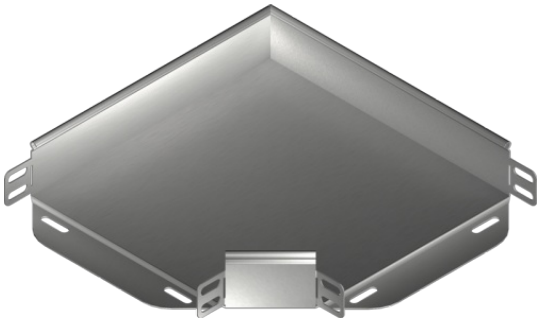

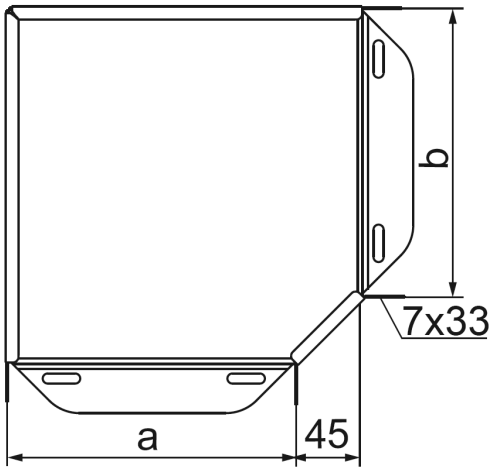

Zastosowanie
Zmiana kierunku prowadzenia trasy kablowej

Uwaga
Zintegrowane łączniki. Montaż nie wymaga stosowania dodatkowych łączników.

Materiał
S - stal cynkowana met. Sendzimira PN-EN 10346:2015-09
Na zamówienie:
F - stal cynkowana metodą zanurzeniową PN-EN ISO 1461:2011, lub metodą cynku płatkowego tylko dla elementów o max. wymiarze 200 mm
L - lakierowanie w standardowej palecie RAL
E - stal kwasoodporna

Dodatkowe informacje
- montaż śrubami SGKM6x12 lub SGM6x12
- przy nietypowych zamówieniach podać wymiar a i b (jeżeli a=200mm i b=100mm - zamawiana kształtka powinna mieć symbol KK...200/100H50)

Wersje

Symbol	Numer katalogowy	Wymiar a=b (mm)	Ciężar 1 szt. (kg)	Ilość (szt.)
KKBJ50H50	150101	50	0,19	1
KKBJ100H50	150201	100	0,33	1
KKBJ150H50	150301	150	0,53	1
KKBJ200H50	150401	200	0,75	1
KKBJ300H50	150601	300	1,31	1