SKINDICHT® SVRN

SKINDICHT® SVRN, dławnica kablowa z gwintem przyłączeniowym PG o wysokiej stabilności mechanicznej i optymalnym odciążeniu kabla ze złączką sześciokątną



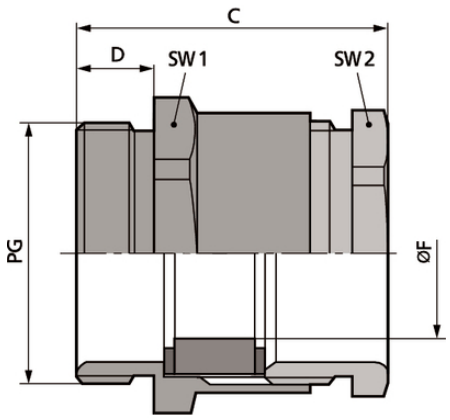

Wytrzymała budowa

Korzyści
Wysoka stabilność mechaniczna
Optymalne odciążenie przewodu

Zakres zastosowania
Mosiężna dławnica kablowa z korpusem sześciokątnym do szybkiego montażu za pomocą klucza płaskiego

Budowa produktu
Gwint przyłączeniowy PG

Uwaga
Przeciwnakrętki w grupie SKINDICHT® SM

Dane techniczne

Klasyfikacja ETIM 5:	ETIM 5.0 Class-ID: EC000441 Opis klasy ETIM 5.0: Dławnica kablowa
Klasyfikacja ETIM 6:	ETIM 6.0 Class-ID: EC000441 ETIM 6.0 Class-Description: dławnica kablowa
Uwaga:	Wymiary montażowe są wyszczególnione w załączniku T21
Materiał:	Korpus: mosiądz niklowany O-ring: CR
Stopień ochrony:	IP 54
Zakres temperatury:	Od -20 °C do +100 °C

Ostania aktualizacja (14.10.2021)
©2021 Lapp Group - all rights reserved.
Zarządzanie produktem http://lapppoland.lappgroup.com
Aktualne dane w pliku Dane techniczne.
PN 0456 / 02_03.16

SKINDICHT® SVRN

Wskazówka
Fotografie i rysunki nie mogą być używane do wymiarowania oraz nie stanowią szczegółowego odwzorowania przedstawionych produktów.
Podane ceny to ceny netto bez podatku VAT i dodatkowych opłat. Sprzedaż klientom biznesowym.

Ostania aktualizacja (14.10.2021)
©2021 Lapp Group - all rights reserved.
Zarządzanie produktem http://lapppoland.lappgroup.com
Aktualne dane w pliku Dane techniczne.
PN 0456 / 02_03.16

SKINDICHT® SVRN

Numer katalogowy	Oznaczenie produktu/rozmiar	Rozmiar gwintu PG	Zakres dławienia [mm]	Rozmiar klucza SW1 / SW2 [mm]	Długość całkowita C mm	Thread length D mm	Liczba sztuk w opakowaniu
SKINDICHT® SVRN							
52000210	SVRN 7005/N	7	5	14.0 / 13.0	20.6	5	100
52020300	SVRN 7006/N	7	6	14.0 / 13.0	20.6	5	100
52020310	SVRN 7007/N	7	7	14.0 / 13.0	20.6	5	100
52020320	SVRN 9007/N	9	7	17.0 / 15.0	22.6	6	100
52020330	SVRN 9008/N	9	8	17.0 / 15.0	22.6	6	100
52000220	SVRN 9009/N	9	9	17.0 / 15.0	22.6	6	100
52020341	SVRN 11010/N	11	10	20.0 / 18.0	23.6	6	50
52000240	SVRN 13011/N	13,5	11	22.0 / 20.0	26.1	6,5	50
52000241	SVRN 13012/N	13,5	12	22.0 / 20.0	26.1	6,5	50
52000251	SVRN 16014/N	16	14	24.0 / 22.0	27.1	6,5	50
52000260	SVRN 21018/N	21	18	30.0 / 28.0	29.6	7	50
52000270	SVRN 29027/N	29	27	40.0 / 37.0	32.6	8	50
52000280	SVRN 36034/N	36	34	50.0 / 47.0	38.6	9	20

Ostania aktualizacja (14.10.2021)
©2021 Lapp Group - all rights reserved.
Zarządzanie produktem http://lapppoland.lappgroup.com
Aktualne dane w pliku Dane techniczne.
PN 0456 / 02_03.16