# SKINDICHT® SHZ

SKINDICHT® SHZ, wytrzymała dławnica kablowa z mosiądzu niklowanego z gwintem przyłączeniowym PG i pierścieniem uszczelniającym z nacięciami do kabli o dużych średnicach i optymalnym odciążeniu kabla





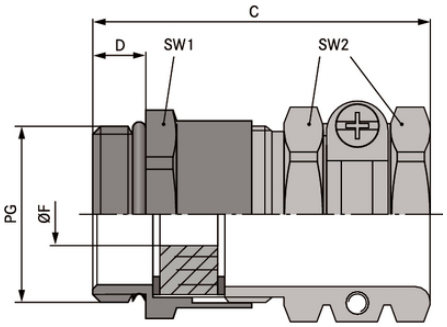


Wytrzymała budowa

Optymalne odciążenie

## Korzyści

Nacięty pierścień uszczelniający może być dostosowany do dławienia różnych średnic przewodu
Wysoka ochrona przed wyrwaniem, odciążenie
Wytrzymała budowa
Dla przewodów o dużych średnicach zewnętrznych

## Zakres zastosowania

Kompaktowa dławnica mosiężna chroniąca przed wyrwaniem, wytrzymała, do dużych średnic przewodów

## Budowa produktu

Gwint przyłączeniowy PG

## Uwaga

SKINDICHT®SHZ-XL jest podobny do SKINDICHT®SHZ, ale posiada długi gwint przyłączeniowy do grubych ścian
Dalsze akcesoria zobacz SKINDICHT® EV
Przeciwnakrętki w grupie SKINDICHT® SM

## Dane techniczne

| | |
|---|---|
| Klasyfikacja ETIM 5: | ETIM 5.0 Class-ID: EC000441<br>Opis klasy ETIM 5.0: Dławnica kablowa |
| Klasyfikacja ETIM 6: | ETIM 6.0 Class-ID: EC000441<br>ETIM 6.0 Class-Description: dławnica kablowa |
| Uwaga: | Wymiary montażowe są wyszczególnione w załączniku T21 |

Ostania aktualizacja (28.07.2019)
©2019 Lapp Group - all rights reserved.
Zarządzanie produktem http://lapppoland.lappgroup.com
Aktualne dane w pliku Dane techniczne.
PN 0456 / 02_03.16

# SKINDICHT® SHZ

| | |
|---|---|
| Materiał: | Korpus: mosiądz niklowany<br>Pierścień uszczelniający: CR<br>O-ring: NBR |
| Stopień ochrony: | IP 55 |
| Zakres temperatury: | Od -20 °C do +80 °C |

**Wskazówka**
Fotografie i rysunki nie mogą być używane do wymiarowania oraz nie stanowią szczegółowego odwzorowania przedstawionych produktów.
Podane ceny to ceny netto bez podatku VAT i dodatkowych opłat. Sprzedaż klientom biznesowym.

Ostania aktualizacja (28.07.2019)
©2019 Lapp Group - all rights reserved.
Zarządzanie produktem http://lapppoland.lappgroup.com
Aktualne dane w pliku Dane techniczne.
PN 0456 / 02_03.16

# SKINDICHT® SHZ



| Numer katalogowy | Oznaczenie produktu/rozmiar | Clamping range ØF mm | Min. przestrzeń do montażu [mm] | Rozmiar klucza SW1 / SW2 [mm] | Overall length C mm | Thread length D mm | Liczba sztuk w opakowaniu |
|---|---|---|---|---|---|---|---|
| SKINDICHT® SHZ | | | | | | | |
| 52005590 | PG 7 | 5 - 6 | 21 | 14.0 / 15.0 | 30.0 | 5 | 50 |
| 52005600 | PG 9 | 7,5 - 8,5 | 25 | 17.0 / 17.0 | 34.0 | 6 | 50 |
| 52000930 | PG 11 | 9,5 - 12 | 28 | 20.0 / 20.0 | 35.0 | 6 | 25 |
| 52000940 | PG 13,5 | 12,5 - 14 | 32 | 22.0 / 22.0 | 40.0 | 6,5 | 25 |
| 52000950 | PG 16 | 13,5 - 16 | 35 | 24.0 / 24.0 | 42.0 | 6,5 | 25 |
| 52000960 | PG 21 | 15,5 - 21 | 46 | 30.0 / 30.0 | 47.0 | 7 | 25 |
| 52000970 | PG 29 | 21,5 - 27,5 | 58 | 40.0 / 41.0 | 53.0 | 8 | 10 |
| 52000980 | PG 36 | 27 - 34 | 70 | 50.0 / 50.0 | 61.0 | 9 | 10 |
| 52005610 | PG 42 | 34 - 43 | 78 | 57.0 / 57.0 | 66.0 | 10 | 5 |
| 52005620 | PG 48 | 38 - 48 | 86 | 64.0 / 64.0 | 68.0 | 10 | 5 |
| SKINDICHT® SHZ-XL | | | | | | | |
| 52023717 | PG 9 | 7,5 - 8,5 | 25 | 17.0 / 17.0 | 43.0 | 10 | 50 |
| 52023718 | PG 11 | 9,5 - 12 | 28 | 20.0 / 20.0 | 44.0 | 10 | 25 |
| 52023719 | PG 13,5 | 12,5 - 14 | 32 | 22.0 / 22.0 | 48.5 | 10 | 25 |
| 52023720 | PG 16 | 13,5 - 16 | 35 | 24.0 / 24.0 | 50.5 | 10 | 25 |
| 52024840 | PG 21 | 15,5 - 21 | 46 | 30.0 / 30.0 | 55.0 | 11 | 25 |
| 52025530 | PG 29 | 21,5 - 27,5 | 58 | 40.0 / 41.0 | 60.0 | 13 | 10 |
| 52023721 | PG 36 | 27 - 34 | 70 | 50.0 / 50.0 | 67.0 | 13 | 10 |
| 52023722 | PG 42 | 34 - 43 | 78 | 57.0 / 57.0 | 71.0 | 14 | 5 |
| 52023723 | PG 48 | 38 - 48 | 86 | 64.0 / 64.0 | 73.0 | 14 | 5 |

Ostania aktualizacja (28.07.2019)
©2019 Lapp Group - all rights reserved.
Zarządzanie produktem http://lapppoland.lappgroup.com
Aktualne dane w pliku Dane techniczne.
PN 0456 / 02_03.16