SKINDICHT® SHV

SKINDICHT® SHV, mosiężna dławnica kablowa, wodoszczelna, specjalne uszczelnienie, odciążenie kabla, delikatne mocowanie zaciskowe kabla, gwint przyłączeniowy PG



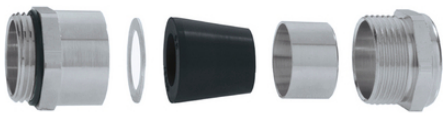

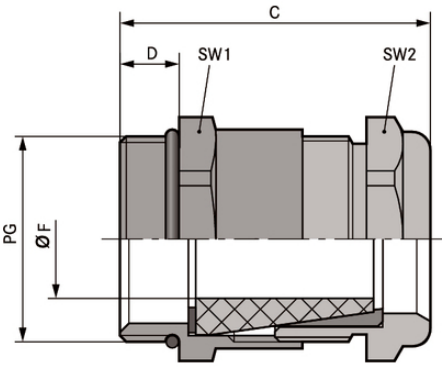

Optymalne odciążenie

Wytrzymała budowa

Wodoodporność

Korzyści

Wodoszczelność
Delikatne mocowanie przewodów
Wytrzymała budowa
Wysoka ochrona przed wyrwaniem, odciążenie

Zakres zastosowania

Wodoszczelna dławnica kablowa ze specjalnym stożkowym elementem uszczelniającym
Pompy
Wyłączniki pływakowe

Budowa produktu

Gwint przyłączeniowy PG

Uwaga

Przeciwnakrętki w grupie SKINDICHT® SM
Pasujący element uzupełniający: uszczelki stożkowe SKINDICHT® SHV
Przykładowy opis:
SHV 13.5/9/9
13.5 = gwint funkcyjny (uszczelniający) PG 13.5
9 = gwint przyłączeniowy PG 9

Ostania aktualizacja (15.10.2021)
©2021 Lapp Group - all rights reserved.
Zarządzanie produktem http://lapppoland.lappgroup.com
Aktualne dane w pliku Dane techniczne.
PN 0456 / 02_03.16

SKINDICHT® SHV

9 = średnica przelotowa uszczelki stożkowej

Dane techniczne

Klasyfikacja ETIM 6:	ETIM 6.0 Class-ID: EC000441 ETIM 6.0 Class-Description: dławnica kablowa
Uwaga:	Wymiary montażowe są wyszczególnione w załączniku T21
Materiał:	Korpus: mosiądz niklowany Uszczelka stożkowa: CR O-ring: NBR
Stopień ochrony:	IP 68 - 10 bar
Zakres temperatury:	Od -20 °C do +80 °C

Wskazówka

Fotografie i rysunki nie mogą być używane do wymiarowania oraz nie stanowią szczegółowego odwzorowania przedstawionych produktów.
Podane ceny to ceny netto bez podatku VAT i dodatkowych opłat. Sprzedaż klientom biznesowym.

©2021 Lapp Group - all rights reserved.

SKINDICHT® SHV

Numer katalogowy	Oznaczenie produktu/rozmiar	Clamping range ØF mm	Rozmiar klucza SW1 / SW2 [mm]	Długość całkowita C mm	Thread length D mm	Liczba sztuk w opakowaniu
SKINDICHT® SHV						
52002530	SHV 7/7/5	3,8 - 4,8	14	26.0	5	50
52002550	SHV 9/9/6	4,8 - 5,8	17	28.5	6	50
52002540	SHV 9/9/7	5,8 - 6,8	17	28.5	6	50
52002570	SHV 11/11/7	5,8 - 6,8	20	31.0	6	25
52002560	SHV 11/11/9	6,8 - 8,8	20	31.0	6	25
52010650	SHV 13,5/9/9	6,5 - 8,8	22	33.0	6,5	25
52010660	SHV 13,5/9/11	8,5 - 10,8	22	33.0	6,5	25
52010670	SHV 13,5/11/9	6,8 - 8,8	22	33.0	6,5	25
52010680	SHV 13,5/11/11	8,5 - 10,8	22	33.0	6,5	25
52002600	SHV 13,5/13,5/9	6,8 - 8,8	22	33.0	6,5	25
52002590	SHV 13,5/13,5/11	8,5 - 10,8	22	33.0	6,5	25
52010690	SHV 16/11/11	8,5 - 10,8	24	35.0	6,5	25
52010700	SHV 16/11/13	10,8 - 12,8	24	35.0	6,5	25
52010710	SHV 16/11/15	13,8 - 14,8	24	35.0	6,5	25
52010720	SHV 16/13,5/11	8,5 - 10,8	24	35.0	6,5	25
52010730	SHV 16/13,5/13	10,8 - 12,8	24	35.0	6,5	25
52010740	SHV 16/13,5/15	13,8 - 14,8	24	35.0	6,5	25
52002640	SHV 16/16/11	8,5 - 10,8	24	35.0	6,5	25
52002630	SHV 16/16/13	10,8 - 12,8	24	35.0	6,5	25
52002620	SHV 16/16/15	13,8 - 14,8	24	35.0	6,5	25
52010750	SHV 21/16/16	13,3 - 15,6	30	40.0	7	25
52010760	SHV 21/16/18	15,8 - 17,8	30	38.0	7	25
52010770	SHV 21/16/20	17,5 - 19,8	30	38.0	7	25
52002670	SHV 21/21/16	14,8 - 15,8	30	38.0	7	25
52002660	SHV 21/21/18	15,8 - 17,8	30	38.0	7	25
52002650	SHV 21/21/20	17,5 - 19,8	30	38.0	7	25
52002710	SHV 29/29/22	19,5 - 21,8	40	44.5	8	10
52002700	SHV 29/29/24	21,8 - 23,8	40	44.5	8	10
52002690	SHV 29/29/26	23,8 - 25,8	40	44.5	8	10

Ostania aktualizacja (15.10.2021)
©2021 Lapp Group - all rights reserved.
Zarządzanie produktem http://lapppoland.lappgroup.com
Aktualne dane w pliku Dane techniczne.