SKINDICHT® SVRE

SKINDICHT® SVRE, dławnica kablowa z gwintem przyłączeniowym PG, pierścieniem uszczelniającym z nacięciami i złączką sześciokątną



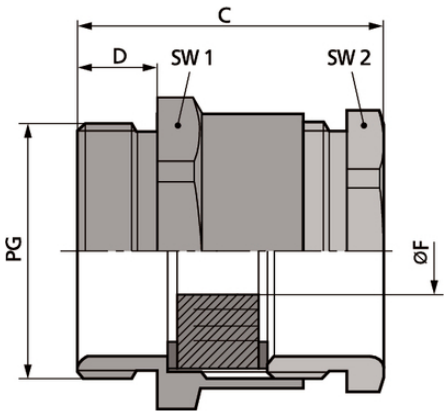

Wytrzymała budowa

Korzyści

Nacięty pierścień uszczelniający może być dostosowany do dławienia różnych średnic przewodu
Mniej rozmiarów musi być przechowywane w magazynie

Zakres zastosowania

Dławnica mosiężna z sześciokątnym korpusem oraz regulowanym, naciętym pierścieniem uszczelniającym

Budowa produktu

Gwint przyłączeniowy PG

Uwaga

Dalsze akcesoria zobacz SKINDICHT® EV
Przeciwnakrętki w grupie SKINDICHT® SM

Dane techniczne

Klasyfikacja ETIM 5:	ETIM 5.0 Class-ID: EC000441 Opis klasy ETIM 5.0: Dławnica kablowa
Klasyfikacja ETIM 6:	ETIM 6.0 Class-ID: EC000441 ETIM 6.0 Class-Description: dławnica kablowa
Uwaga:	Wymiary montażowe są wyszczególnione w załączniku T21
Na zapytanie:	Dostępna wersje z długim gwintem przyłączeniowym Dostępne wersje PG 11 – PG 36 z pierścieniem uszczelniającym z nacięciami z VITONu®
Materiał:	Korpus: mosiądz niklowany Uszczelnienie z nacięciami: CR

Ostania aktualizacja (19.10.2021)
©2021 Lapp Group - all rights reserved.
Zarządzanie produktem http://lapppoland.lappgroup.com
Aktualne dane w pliku Dane techniczne.
PN 0456 / 02_03.16

SKINDICHT® SVRE

Stopień ochrony:	IP 54
Zakres temperatury:	Od -20 °C do +80 °C

Wskazówka
Fotografie i rysunki nie mogą być używane do wymiarowania oraz nie stanowią szczegółowego odwzorowania przedstawionych produktów.
Podane ceny to ceny netto bez podatku VAT i dodatkowych opłat. Sprzedaż klientom biznesowym.

©2021 Lapp Group - all rights reserved.

SKINDICHT® SVRE

Numer katalogowy	Oznaczenie produktu/rozmiar	Nacięty pierścień uszczelniający ØF [mm]	Rozmiar klucza SW1 / SW2 [mm]	Długość całkowita C mm	Thread length D mm	Liczba sztuk w opakowaniu
SKINDICHT® SVRE						
52005540	SVRE 9	5/8	17.0 / 15.0	22.6	6	100
52000310	SVRE 11	7/10/12,5	20.0 / 18.0	22.6	6	50
52000320	SVRE 13,5	7/10,5/13/16	22.0 / 20.0	26.1	6,5	50
52000330	SVRE 16	8/10,5/13,5/16	24.0 / 22.0	27.1	6,5	50
52000340	SVRE 21	11/15/18/20	30.0 / 28.0	29.6	7	50
52000350	SVRE 29	19/23/27/31	40.0 / 37.0	32.6	8	50
52000360	SVRE 36	25/28/31/35	50.0 / 47.0	38.6	9	20
52005550	SVRE 42	35,5/39/42,5/46	57.0 / 54.0	43.6	10	10
52005560	SVRE 48	40,5/44/47/50,5	64.0 / 60.0	45.1	10	10

Ostania aktualizacja (19.10.2021)
©2021 Lapp Group - all rights reserved.
Zarządzanie produktem http://lapppoland.lappgroup.com
Aktualne dane w pliku Dane techniczne.
PN 0456 / 02_03.16