SKINDICHT® SKZ

SKINDICHT® SKZ, dławnica kablowa z mosiądzu z gwintem przyłączeniowym PG i pierścieniem uszczelniającym z nacięciami, o wysokiej stabilności mechanicznej i optymalnym odciążeniu kabla w trudnych warunkach otoczenia





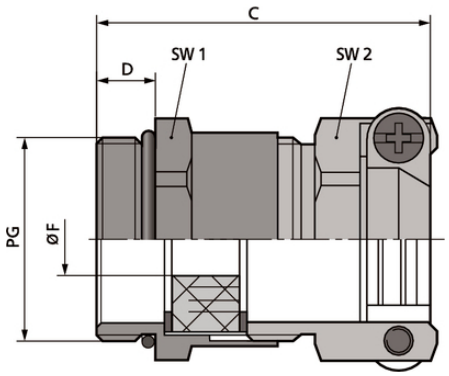

Duże zakresy zaciskania

Optymalne odciążenie

Wytrzymała budowa

Korzyści

Nacięty pierścień uszczelniający może być dostosowany do dławienia różnych średnic przewodu
Wysoka ochrona przed wyrwaniem, odciążenie
Wysoka stabilność mechaniczna

Zakres zastosowania

Dławnica kablowa z podwójnym zaciskiem, do trudnych warunków pracy
Budowy
Budowa instalacji przemysłowych
Napędy

Budowa produktu

Gwint przyłączeniowy PG

Uwaga

SKINDICHT®SKZ-XL jest podobny do SKINDICHT®SKZ, ale posiada długi gwint przyłączeniowy do grubych ścian
Przeciwnakrętki w grupie SKINDICHT® SM
Dalsze akcesoria zobacz SKINDICHT® EV

Dane techniczne

Ostania aktualizacja (07.10.2021)
©2021 Lapp Group - all rights reserved.
Zarządzanie produktem http://lapppoland.lappgroup.com
Aktualne dane w pliku Dane techniczne.
PN 0456 / 02_03.16

SKINDICHT® SKZ

Klasyfikacja ETIM 5:	ETIM 5.0 Class-ID: EC000441 Opis klasy ETIM 5.0: Dławnica kablowa
Klasyfikacja ETIM 6:	ETIM 6.0 Class-ID: EC000441 ETIM 6.0 Class-Description: dławnica kablowa
Uwaga:	Wymiary montażowe są wyszczególnione w załączniku T21
Materiał:	Korpus: mosiądz niklowany Pierścień uszczelniający z nacięciami: CR O-ring: NBR
Stopień ochrony:	IP 55
Zakres temperatury:	Od -20 °C do +80 °C

Wskazówka
Fotografie i rysunki nie mogą być używane do wymiarowania oraz nie stanowią szczegółowego odwzorowania przedstawionych produktów.
Podane ceny to ceny netto bez podatku VAT i dodatkowych opłat. Sprzedaż klientom biznesowym.

©2021 Lapp Group - all rights reserved.

SKINDICHT® SKZ

Numer katalogowy	Oznaczenie produktu/rozmiar	Ø F mm	Min. przestrzeń do montażu [mm]	Rozmiar klucza SW1 / SW2 [mm]	Długość całkowita C mm	Thread length D mm	Liczba sztuk w opakowaniu
SKINDICHT® SKZ							
52004280	PG 9	6 - 8,5	24	17.0 / 17.0	30.0	6	50
52004290	PG 11	8 - 12	27	20.0 / 21.0	30.0	6	50
52004300	PG 13,5	12 - 14	30	22.0 / 22.0	34.0	6,5	25
52004310	PG 16	13 - 16	33	24.0 / 24.0	35.0	6,5	25
52004320	PG 21	15 - 21	42	30.0 / 30.0	41.0	7	25
52005570	PG 29	20 - 29	58	40.0 / 41.0	46.0	8	10
SKINDICHT® SKZ-XL							
52005575	PG 9	6 - 8,5	24	17.0 / 17.0	39.0	15	50
52005576	PG 11	8 - 12	27	20.0 / 21.0	39.0	15	50
52005577	PG 13,5	12 - 14	30	22.0 / 22.0	42.5	15	25
54000043	PG 16	13 - 16	33	24.0 / 24.0	43.5	15	25
54000011	PG 21	15 - 21	42	30.0 / 30.0	49.0	15	25
54000098	PG 29	20 - 27,5	58	40.0 / 41.0	53.0	15	10

Ostania aktualizacja (07.10.2021)
©2021 Lapp Group - all rights reserved.
Zarządzanie produktem http://lapppoland.lappgroup.com
Aktualne dane w pliku Dane techniczne.