SKINDICHT® SK

SKINDICHT® SK, dławnica kablowa z mosiądzu niklowanego z gwintem przyłączeniowym PG, duży zakres zaciskania i niezawodne odciążenie, może być stosowana jako dławnica do kabli z litymi mosiężnymi obejmami dzielonymi



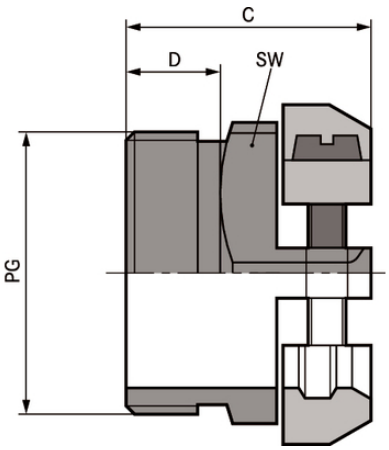

Duże zakresy zaciskania

Optymalne odciążenie

Wytrzymała budowa

Korzyści
Niezawodne odciążenie
Duże zakresy zaciskania

Zakres zastosowania
Dławnica kablowa z dwoma wytrzymałymi, mosiężnymi klamrami zaciskowymi
Złącza
Przełączniki
Pulpit sterowniczy

Budowa produktu
Gwint przyłączeniowy PG

Uwaga
Przeciwnakrętki w grupie SKINDICHT® SM

Dane techniczne

Klasyfikacja ETIM 5:	ETIM 5.0 Class-ID: EC000441 Opis klasy ETIM 5.0: Dławnica kablowa
Klasyfikacja ETIM 6:	ETIM 6.0 Class-ID: EC000441

Ostania aktualizacja (07.10.2021)
©2021 Lapp Group - all rights reserved.
Zarządzanie produktem http://lapppoland.lappgroup.com
Aktualne dane w pliku Dane techniczne.
PN 0456 / 02_03.16

SKINDICHT® SK

	ETIM 6.0 Class-Description: dławnica kablowa
Uwaga:	Wymiary montażowe są wyszczególnione w załączniku T21
Na zapytanie:	Dostępna z dłuższym gwintem przyłączeniowym
Materiał:	Korpus: mosiądz niklowany
Stopień ochrony:	IP 20
Zakres temperatury:	od -20 °C do 200 °C

Wskazówka
Fotografie i rysunki nie mogą być używane do wymiarowania oraz nie stanowią szczegółowego odwzorowania przedstawionych produktów.
Podane ceny to ceny netto bez podatku VAT i dodatkowych opłat. Sprzedaż klientom biznesowym.

©2021 Lapp Group - all rights reserved.

SKINDICHT® SK

Numer katalogowy	Oznaczenie produktu/rozmiar	Clamping range ØF mm	Rozmiar klucza SW w mm	Min. przestrzeń do montażu [mm]	Długość całkowita C mm	Thread length D mm	Liczba sztuk w opakowaniu
SKINDICHT® SK							
52004230	PG 9	6 - 12	19.0	24	16.5	6	50
52004240	PG 11	7 - 15	21.0	27	16.5	6	50
52004250	PG 13,5	12 - 16,5	22.0	30	18.5	7,5	25
52004260	PG 16	13 - 18	24.0	33	19.0	7,5	25
52004270	PG 21	15 - 23	30.0	42	22.5	8	25
51712740	PG 29	20 - 31	41.0	58	26.0	8	10

Ostania aktualizacja (07.10.2021)
©2021 Lapp Group - all rights reserved.
Zarządzanie produktem http://lapppoland.lappgroup.com
Aktualne dane w pliku Dane techniczne.
PN 0456 / 02_03.16