Karta charakterystyki technicznej

Wspornik ścienno-sufitowy

Nr kat. 6363702

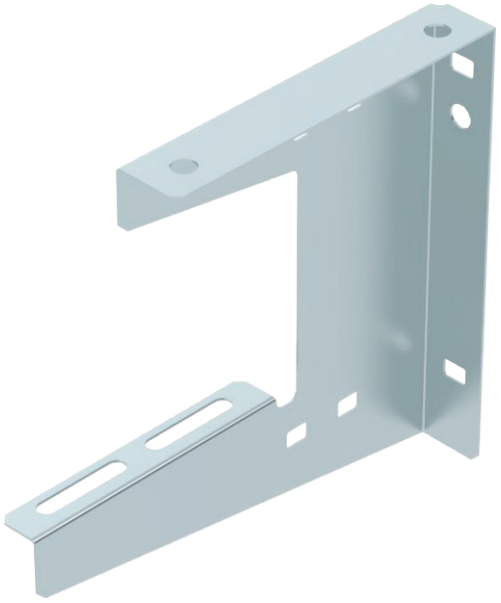

Wspornik ścienno-sufitowy do uniwersalnego montażu.

CE

St	stal
FS	ocynkowane metodą Sendzimira

Dane podstawowe

Nr kat.	6363702
Typ	WDB L 100 FS
Wymiar	B100mm
Materiał	Stal
Materiał skrót	St
Powierzchnia	ocynkowane metodą Sendzimira
Powierzchnia według DIN	DIN EN 10346
Powierzchnia skrót	FS
Najmniejsza jednostka sprzedazy (VG)	1,00 szt.
Waga	15,00 kg/100 szt.

Karta charakterystyki technicznej

Wspornik ścienno-sufitowy

Nr kat. 6363702

Dane techniczne

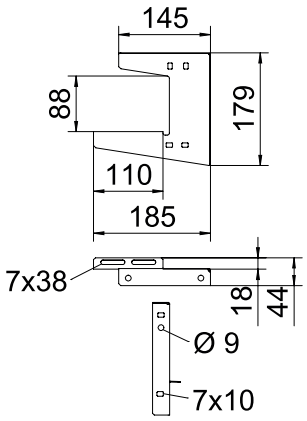

Długość	185,00 mm
Szerokość	110,00 mm
Wysokość	179,00 mm
Wymiar B	110,00 mm
Wymiar H	179,00 mm
Wymiar h1	88,00 mm
Wymiar L	185,00 mm
Wykonanie	Uchwyt wieszakowy (uchwyt C)
Zamocowanie koryta	przykręcana
F w kN strop	0,25 kN
F w kN ściana	0,25 kN
do szerokości	100,00 mm
do pręta gwintowanego	M8
do pręta gwintowanego metrycznego	8,00
Odpowiednie do szerokości koryt/drabinek	100,00 mm
Odpowiedni do potrzymania funkcji	☐
Odpowiednie do koryta kablowego	☑
Odpowiednie do drabiny kablowej	☑
Odpowiednie do korytka siatkowego	☑
Średnica otworu	7,00 mm
Grubość materiału	1,00 mm
Regulowany	☐

dop. obciążenie:

Karta charakterystyki technicznej

Wspornik ścienno-sufitowy

Nr kat. 6363702

Dane techniczne

dop. obciążenie: