Karta charakterystyki technicznej

Wspornik ścienno-sufitowy

Nr kat. 6363708

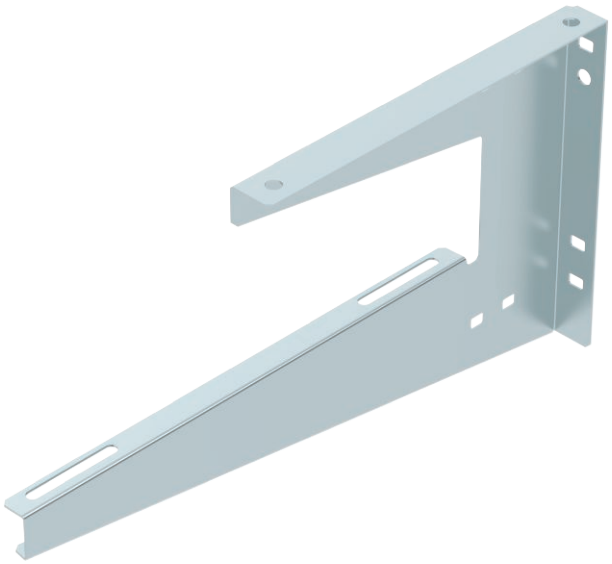

Wspornik ścienno-sufitowy do uniwersalnego montażu.

CE

St	stal
FS	ocynkowane metodą Sendzimira

Dane podstawowe

Nr kat.	6363708
Typ	WDB L 300 FS
Wymiar	B300mm
Materiał	Stal
Materiał skrót	St
Powierzchnia	ocynkowane metodą Sendzimira
Powierzchnia według DIN	DIN EN 10346
Powierzchnia skrót	FS
Najmniejsza jednostka sprzedazy (VG)	1,00 szt.
Waga	52,00 kg/100 szt.

Karta charakterystyki technicznej

Wspornik ścienno-sufitowy

Nr kat. 6363708

Dane techniczne

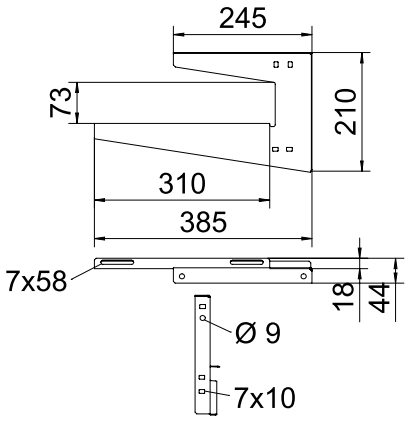

Długość	385,00 mm
Szerokość	310,00 mm
Wysokość	210,00 mm
Wymiar B	310,00 mm
Wymiar H	210,00 mm
Wymiar h1	73,00 mm
Wymiar L	385,00 mm
Wykonanie	Uchwyt wieszakowy (uchwyt C)
Zamocowanie koryta	przykręcana
F w kN strop	0,20 kN
F w kN ściana	0,20 kN
do szerokości	300,00 mm
do pręta gwintowanego	M8
do pręta gwintowanego metrycznego	8,00
Odpowiednie do szerokości koryt/drabinek	300,00 mm
Odpowiedni do potrzymania funkcji	☐
Odpowiednie do koryta kablowego	☑
Odpowiednie do drabiny kablowej	☑
Odpowiednie do korytka siatkowego	☑
Średnica otworu	7,00 mm
Grubość materiału	1,25 mm
Regulowany	☐

dop. obciążenie:

Karta charakterystyki technicznej

Wspornik ścienno-sufitowy

Nr kat. 6363708

Dane techniczne

dop. obciążenie: