Karta charakterystyki technicznej

Wspornik ścienno-sufitowy

Nr kat. 6363710

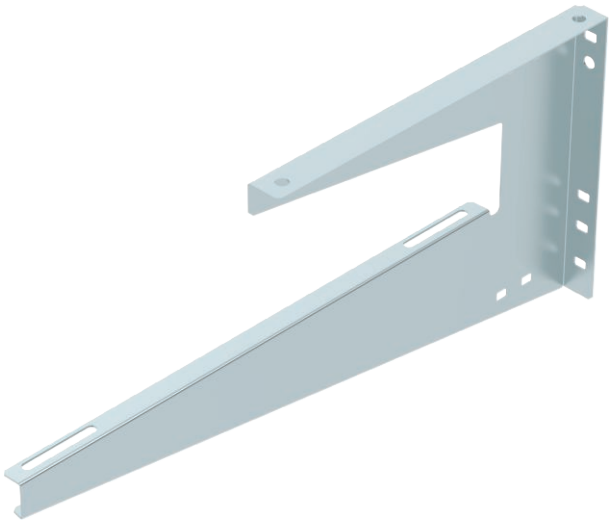

Wspornik ścienno-sufitowy do uniwersalnego montażu.

CE

St	stal
FS	ocynkowane metodą Sendzimira

Dane podstawowe

Nr kat.	6363710
Typ	WDB L 400 FS
Wymiar	B400mm
Materiał	Stal
Materiał skrót	St
Powierzchnia	ocynkowane metodą Sendzimira
Powierzchnia według DIN	DIN EN 10346
Powierzchnia skrót	FS
Najmniejsza jednostka sprzedazy (VG)	1,00 szt.
Waga	73,00 kg/100 szt.

Karta charakterystyki technicznej

Wspornik ścienno-sufitowy

Nr kat. 6363710

Dane techniczne

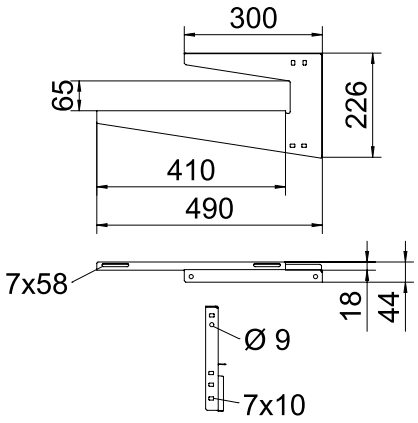

Długość	490,00 mm
Szerokość	410,00 mm
Wysokość	226,00 mm
Wymiar B	410,00 mm
Wymiar H	226,00 mm
Wymiar h1	65,00 mm
Wymiar L	490,00 mm
Wykonanie	Uchwyt wieszakowy (uchwyt C)
Zamocowanie koryta	przykręcana
F w kN strop	0,12 kN
F w kN ściana	0,12 kN
do szerokości	400,00 mm
do pręta gwintowanego	M8
do pręta gwintowanego metrycznego	8,00
Odpowiednie do szerokości koryt/drabinek	400,00 mm
Odpowiedni do potrzymania funkcji	☐
Odpowiednie do koryta kablowego	☑
Odpowiednie do drabiny kablowej	☑
Odpowiednie do korytka siatkowego	☑
Średnica otworu	7,00 mm
Grubość materiału	1,25 mm
Regulowany	☐

dop. obciążenie:

Karta charakterystyki technicznej

Wspornik ścienno-sufitowy

Nr kat. 6363710

Dane techniczne

dop. obciążenie: