SKINDICHT® SVF-M

SKINDICHT® SVF-M, dławnica kablowa do kabli płaskich z bocznymi listkami uszczelniającymi dopasowującymi się automatycznie do wymiarów kabli, optymalne odciążenie kabla



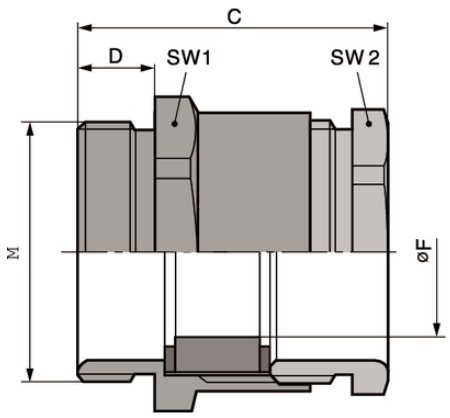

Duże zakresy zaciskania

Maksymalna ochrona przed wibracjami

Czas montażu

Korzyści

Boczne listki uszczelniające dopasowują się automatycznie do wymiarów przewodu
Nie ma potrzeby dobierać specjalnych wymiarów uszczelki osobno dla każdego przewodu
Duży wygodny otwór umożliwia mocowanie do dwóch przewodów płaskich
Optymalne odciążenie przewodu
System z tolerancjami wymiarów

Zakres zastosowania

Do mocowania przewodów płaskich
Budowa szaf sterowniczych
Systemy transportowania
Pompy
Windy

Budowa produktu

Metryczny gwint przyłączeniowy zgodny z DIN EN 60423
Bazowe informacje techniczne DIN IEC 62444

Uwaga

Pasujące przewody płaskie, patrz ÖLFLEX® LIFT F do aplikacji wewnętrznych, ÖLFLEX® CRANE F do aplikacji zewnętrznych
Przeciwnakrętki w grupie SKINDICHT® SM-M

Ostania aktualizacja (07.10.2021)
©2021 Lapp Group - all rights reserved.
Zarządzanie produktem http://lapppoland.lappgroup.com
Aktualne dane w pliku Dane techniczne.
PN 0456 / 02_03.16

SKINDICHT® SVF-M

Dane techniczne

Klasyfikacja ETIM 5:	ETIM 5.0 Class-ID: EC000441 Opis klasy ETIM 5.0: Dławnica kablowa
Klasyfikacja ETIM 6:	ETIM 6.0 Class-ID: EC000441 ETIM 6.0 Class-Description: dławnica kablowa
Uwaga:	Wymiary montażowe są wyszczególnione w załączniku T21
Materiał:	Korpus: mosiądz niklowany Specjalny wkład uszczelniający: CR
Stopień ochrony:	IP 54
Zakres temperatury:	Od -30 °C do +100 °C

Wskazówka

Fotografie i rysunki nie mogą być używane do wymiarowania oraz nie stanowią szczegółowego odwzorowania przedstawionych produktów.
Podane ceny to ceny netto bez podatku VAT i dodatkowych opłat. Sprzedaż klientom biznesowym.

©2021 Lapp Group - all rights reserved.

SKINDICHT® SVF-M

Numer katalogowy	Oznaczenie produktu/rozmiar	Szerokość przewodu [mm]	Gwint funkcyjny PG	Grubość kabla min. / maks. mm	Długość całkowita C mm	Thread length D mm	Liczba sztuk w opakowaniu
SKINDICHT® SVF-M							
52107320	M 20 x 1,5	- / 15	16	- / 5.0	27.0	6	25
52107340	M 25 x 1,5	9.0 / 20	21	3.0 / 8.0	30.5	7	25
52107350	M 32 x 1,5	14.0 / 27	29	4.0 / 11.5	32.0	8	10
52107360	M 40 x 1,5	24.0 / 34	36	4.0 / 11.5	35.0	8	10
52107370	M 50 x 1,5	29.0 / 44	42	5.0 / 12.0	40.0	9	5
52107380	M 63 x 1,5	34.0 / 50	48	5.0 / 12.0	42.0	10	5

Ostania aktualizacja (07.10.2021)
©2021 Lapp Group - all rights reserved.
Zarządzanie produktem http://lapppoland.lappgroup.com
Aktualne dane w pliku Dane techniczne.
PN 0456 / 02_03.16