SKINDICHT® SHV-M FKM

SKINDICHT® SHV-M-FKM, wytrzymała dławnica kablowa ze specjalnym uszczelnieniem do wysokich temperatur, wodoszczelna, odporna na oleje, kwasy i różne substancje chemiczne



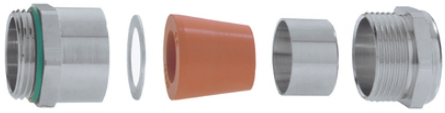

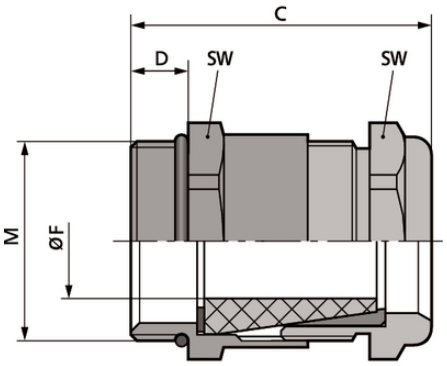

Wytrzymała budowa

Odporność na temperaturę

Wodoodporność

Korzyści

Do wysokich temperatur
Odporny na działanie olejów, rozpuszczalników, kwasów i środków chemicznych
Wodoszczelność
Wysoka ochrona przed wyrwaniem, odciążenie
Wytrzymała budowa

Zakres zastosowania

Wodoszczelna dławnica kablowa odporna na wysokie temperatury ze specjalnym stożkowym elementem uszczelniającym z FKM
Cegielnie
Oczyszczalnie ścieków
Myjnie samochodowe

Budowa produktu

1 korpus
2 podkładka
3 uszczelka stożkowa FKM
4 stożek mosiężny
5 śruba dociskowa

Ostania aktualizacja (07.10.2021)
©2021 Lapp Group - all rights reserved.
Zarządzanie produktem http://lapppoland.lappgroup.com
Aktualne dane w pliku Dane techniczne.
PN 0456 / 02_03.16

SKINDICHT® SHV-M FKM

Uwaga
Przeciwnakrętki w grupie SKINDICHT® SM-M
Przykładowy opis:
SHV-M-Viton® 20/11/7
20 = gwint przyłączeniowy M20
11 = gwint funkcyjny PG 11
7 = średnica przelotowa uszczelki stożkowej

Dane techniczne

Klasyfikacja ETIM 5:	ETIM 5.0 Class-ID: EC000441 Opis klasy ETIM 5.0: Dławnica kablowa
Klasyfikacja ETIM 6:	ETIM 6.0 Class-ID: EC000441 ETIM 6.0 Class-Description: dławnica kablowa
Uwaga:	Wymiary montażowe są wyszczególnione w załączniku T21
Materiał:	Korpus: mosiądz niklowany Uszczelka: FKM O-ring: FKM
Stopień ochrony:	IP 68 - 10 bar
Zakres temperatury:	-20°C do +200°C

Wskazówka
Fotografie i rysunki nie mogą być używane do wymiarowania oraz nie stanowią szczegółowego odwzorowania przedstawionych produktów.
Podane ceny to ceny netto bez podatku VAT i dodatkowych opłat. Sprzedaż klientom biznesowym.

©2021 Lapp Group - all rights reserved.

SKINDICHT® SHV-M FKM

Numer katalogowy	Oznaczenie produktu/rozmiar	Clamping range ØF mm	Gwint funkcyjny PG	Rozmiar klucza SW w mm	Długość całkowita C mm	Thread length D mm	Średnica przelotowa øF [mm]	Liczba sztuk w opakowaniu
SKINDICHT® SHV-M FKM								
52105430	M 12 x 1,5	3,8 - 4,8	7	14.0 / 14.0	26.0	5	5.0	50
52105440	M 16 x 1,5	4,8 - 5,8	9	18.0 / 17.0	27.5	5	6.0	50
52105450	M 16 x 1,5	5,8 - 6,8	9	18.0 / 17.0	27.5	5	7.0	50
52105460	M 20 x 1,5	5,8 - 6,8	11	22.0 / 20.0	31.0	6	7.0	25
52105470	M 20 x 1,5	6,8 - 8,8	11	22.0 / 20.0	31.0	6	9.0	25
52105480	M 20 x 1,5	8,5 - 10,8	13,5	22.0 / 22.0	32.5	6	11.0	25
52105490	M 20 x 1,5	6,8 - 8,8	13,5	22.0 / 22.0	32.5	6	9.0	25
52105500	M 20 x 1,5	10,8 - 12,8	16	24.0 / 24.0	34.5	6	13.0	25
52105510	M 20 x 1,5	13,8 - 14,8	16	24.0 / 24.0	34.5	6	15.0	25
52105520	M 25 x 1,5	15,8 - 17,8	21	30.0 / 30.0	38.0	7	18.0	25
52105530	M 25 x 1,5	17,5 - 19,8	21	30.0 / 30.0	38.0	7	20.0	25
52105540	M 32 x 1,5	19,5 - 21,8	29	40.0 / 40.0	44.5	8	22.0	10

Ostania aktualizacja (07.10.2021)
©2021 Lapp Group - all rights reserved.
Zarządzanie produktem http://lapppoland.lappgroup.com
Aktualne dane w pliku Dane techniczne.
PN 0456 / 02_03.16