Karta charakterystyki technicznej

Obejma dystansowa 733

Nr kat. 1362738



Montaż za pomocą obejmy dystansowej śrubowej. Obejmy dystansowe i obejmy dystansowe śrubowe produkuje się z różnych materiałów: ze stali nierdzewnej V2A, ze stali cynkowanej galwanicznie lub ogniowo a także z aluminium. Mocowanie można wykonać za pomocą kotew wkręcanych lub kołków rozporowych i śrub Sprint.

E30 E90 E60

St	stal
FT	cynkowane ogniowo-zanurzeniowo

Dane podstawowe

Nr kat.	1362738
Typ	ASL 733 63 FT
Wymiar	53-63mm
Materiał	Stal
Materiał skrót	St
Powierzchnia	cynkowane ogniowo-zanurzeniowo
Powierzchnia według DIN	DIN EN ISO 1461
Powierzchnia skrót	FT
Najmniejsza jednostka sprzedazy (VG)	20,00 szt.
Waga	6,48 kg/100 szt.

Karta charakterystyki technicznej

Obejma dystansowa 733

Nr kat. 1362738

Dane techniczne

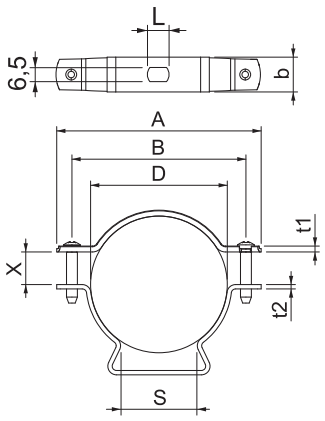

Wymiar A	94,00 mm
Wymiar B	80,00 mm
Wymiar b	16,00 mm
Wymiar D	53,00 - 63,00 mm
Wymiar D	63,00 mm
Wymiar L	10,00 mm
Wymiar s	35,30 mm
Wymiar t1	1,50 mm
Wymiar t2	2,00 mm
Wymiar x	15,00 mm
Odległość od ściany	☑
Ilość przewodów/rur	1,00
Wykonanie	zamknięte
Rodzaj mocowania	Otwór wiercony
Odpowiednie w strefie ochrony przeciwpożarowej	☑
Bezhalogenowy	☑
Z płaszczem z tworzywa sztucznego	□
Zakres mocowania D	53,00 - 63,00 mm
odporny na działanie promieni UV	☑