SKINDICHT® SVFK-M

SKINDICHT® SVFK-M, metryczne dławnice kablowe do mocowania dwóch kabli płaskich z poliamidu, system z tolerancjami wymiarów



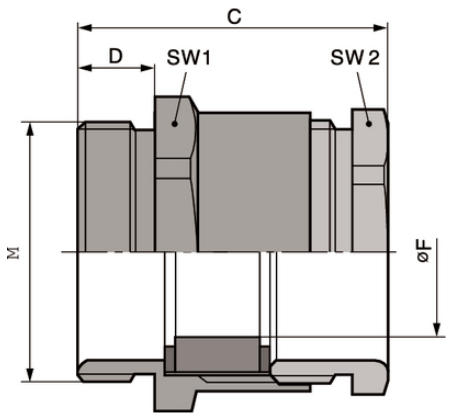

Duże zakresy zaciskania

Maksymalna ochrona przed wibracjami

Czas montażu

Korzyści

Typ ekonomiczny
Boczne listki uszczelniające dopasowują się automatycznie do wymiarów przewodu
Nie ma potrzeby dobierać specjalnych wymiarów uszczelki osobno dla każdego przewodu
System z tolerancjami wymiarów
Duży wygodny otwór umożliwia mocowanie do dwóch przewodów płaskich

Zakres zastosowania

Do mocowania przewodów płaskich
Systemy transportowania
Pompy
Windy
Budowa szaf sterowniczych

Budowa produktu

Metryczny gwint przyłączeniowy zgodny z DIN EN 60423
Bazowe informacje techniczne DIN IEC 62444

Uwaga

Pasujące przewody płaskie, patrz ÖLFLEX® LIFT F do aplikacji wewnętrznych, ÖLFLEX® CRANE F do aplikacji zewnętrznych
Przeciwnakrętki w grupie SKINTOP® GMP-GL-M

Ostania aktualizacja (17.10.2021)
©2021 Lapp Group - all rights reserved.
Zarządzanie produktem http://lapppoland.lappgroup.com
Aktualne dane w pliku Dane techniczne.
PN 0456 / 02_03.16

SKINDICHT® SVFK-M

Dane techniczne

Klasyfikacja ETIM 5:	ETIM 5.0 Class-ID: EC000441 Opis klasy ETIM 5.0: Dławnica kablowa
Klasyfikacja ETIM 6:	ETIM 6.0 Class-ID: EC000441 ETIM 6.0 Class-Description: dławnica kablowa
Uwaga:	Wymiary montażowe są wyszczególnione w załączniku T21
Kolor:	RAL 7035 jasnoszary
Materiał:	Korpus: poliamid Specjalny wkład uszczelniający: CR
Stopień ochrony:	IP 54
Zakres temperatury:	Od -30 °C do +80 °C

Wskazówka

Fotografie i rysunki nie mogą być używane do wymiarowania oraz nie stanowią szczegółowego odwzorowania przedstawionych produktów.
Podane ceny to ceny netto bez podatku VAT i dodatkowych opłat. Sprzedaż klientom biznesowym.

©2021 Lapp Group - all rights reserved.

SKINDICHT® SVFK-M

Numer katalogowy	Oznaczenie produktu/rozmiar	Szerokość przewodu [mm]	Grubość kabla min. / maks. mm	Rozmiar klucza SW1 / SW2 [mm]	Długość całkowita C mm	Thread length D mm	Liczba sztuk w opakowaniu
SKINDICHT® SVFK-M							
52107900	M 25 x 1,5	- / 15	- - 5.0	27.0 / 23.0	41.0	11	25
52107901	M 32 x 1,5	10.0 / 21	3.0 - 8.0	36.0 / 30.0	39.0	10	25
52107902	M 40 x 1,5	16.0 / 28	4.0 - 11.5	42.0 / 40.0	44.0	11	25
52107903	M 50 x 1,5	26.0 / 35	4.0 - 11.5	53.0 / 50.0	50.5	11	5
52107904	M 50 x 1,5	30.0 / 40	5.0 - 12.0	60.0 / 55.0	53.5	11	5
52107905	M 63 x 1,5	36.0 / 45	5.0 - 12.0	65.0 / 60.0	54.5	11	5

Ostania aktualizacja (17.10.2021)
©2021 Lapp Group - all rights reserved.
Zarządzanie produktem http://lapppoland.lappgroup.com
Aktualne dane w pliku Dane techniczne.