SKINDICHT® CN

SKINDICHT® CN, dławnica kablowa z gwintem PG do wysokich temperatur i obciążeń mechanicznych, odporna na działanie wody morskiej, odporna na oleje, kwasy i różne substancje chemiczne

Info
Giętki do -40°C



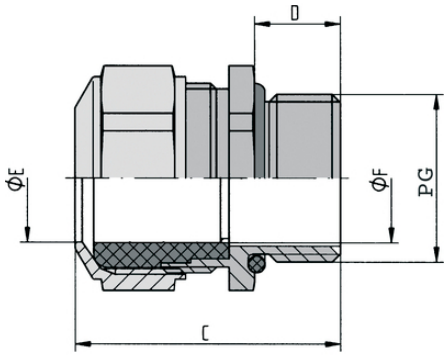

Dobra odporność chemiczna

Odporność na korozję

Wytrzymała budowa

Odporność na temperaturę

Korzyści
Do wysokich temperatur
Odporny na działanie olejów, rozpuszczalników, kwasów i środków chemicznych
Wytrzymały na działanie wody morskiej
Dla dużych obciążeń mechanicznych
Podwyższona odporność na korozję

Zakres zastosowania
Dławnica kablowa ze stali chromowo-niklowej i uszczelka FPM, specjalnie do zastosowań w utrudnionych warunkach
Przemysł farmaceutyczny i petrochemiczny
Aplikacje nabrzeżne
Systemy energii wiatrowej
Cegielnie

Budowa produktu

Ostania aktualizacja (07.10.2021)
©2021 Lapp Group - all rights reserved.
Zarządzanie produktem http://lapppoland.lappgroup.com
Aktualne dane w pliku Dane techniczne.
PN 0456 / 02_03.16

SKINDICHT® CN

Gwint przyłączeniowy PG

Uwaga
Odpowiednia, podzielna nakrętka SKINDICHT® SM INOX

Dane techniczne

Klasyfikacja ETIM 6:	ETIM 6.0 Class-ID: EC000441 ETIM 6.0 Class-Description: dławnica kablowa
Uwaga:	Wymiary montażowe są wyszczególnione w załączniku T21
Na zapytanie:	Uszczelnienie z TPE
Materiał:	Korpus: stal chromowo-niklowa zgodna z DIN, materiał nr 1,4305 Uszczelnienie: FPM O-ring: FPM
Stopień ochrony:	IP 68 - 5 bar
Zakres temperatury:	-40°C do +200°C

Wskazówka
Fotografie i rysunki nie mogą być używane do wymiarowania oraz nie stanowią szczegółowego odwzorowania przedstawionych produktów.
Podane ceny to ceny netto bez podatku VAT i dodatkowych opłat. Sprzedaż klientom biznesowym.

©2021 Lapp Group - all rights reserved.

SKINDICHT® CN

Numer katalogowy	Oznaczenie produktu/rozmiar	Ø F mm	Rozmiar klucza SW w mm	Długość całkowita C mm	Thread length D mm	Liczba sztuk w opakowaniu
SKINDICHT® CN						
52032520	PG 9	6 - 10	18	28.0	10	5
52032525	PG 11	5 - 12	22	32.0	10	5
52032540	PG 13,5	8 - 15	24	34.0	10	5
52032550	PG 16	8 - 15	24	34.0	10	5
52032560	PG 21	12,5 - 20,5	30	42.0	12	5
52032570	PG 29	19 - 27,5	41	53.0	12	5

Ostania aktualizacja (07.10.2021)
©2021 Lapp Group - all rights reserved.
Zarządzanie produktem http://lapppoland.lappgroup.com
Aktualne dane w pliku Dane techniczne.
PN 0456 / 02_03.16