SKINTOP® BRUSH ADD-ON

SKINTOP® BRUSH ADD-ON, prosty dodatek zapewniający EMC z ostrymi krawędziami i widocznym, wielkopowierzchniowym kontaktem z ekranem, łatwy demontaż

Info
Innowacyjny dodatek EMC do poliamidowych dławnic kablowych SKINTOP® ST(R)-M
Pierwsza opatentowana na świecie aktywna nakrętka EMC!

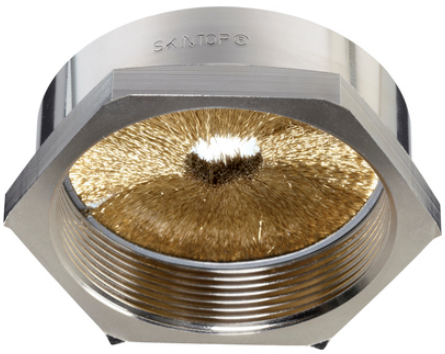



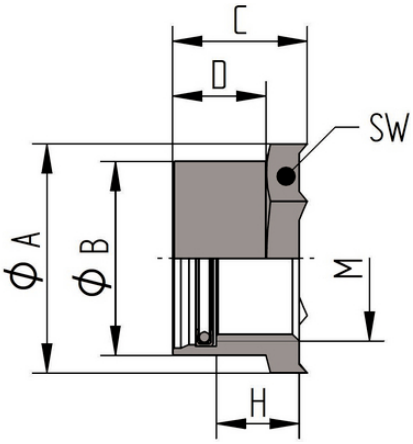

Niezawodność

Napięcie

Sygnały zakłócające

Odporność na temperaturę

Korzyści
Optymalny, o niskiej rezystancji, dookólny kontakt z ekranem
Ostre krawędzie nakrętki nacinają powierzchnię obudowy lub rozdzielni, co gwarantuje optymalny styk elektryczny
Łatwy demontaż
Połączenie z ekranem na dużej powierzchni, widoczne
Nieskomplikowane i niezawodne

Zakres zastosowania
Do uziemienia miedzianego oplotu ekranującego zgodnego z EMC
Dla pewnego kontaktu EMC na wierconych otworach
Budowa szaf sterowniczych
Systemy automatyzacji
Systemy transportowania i przemieszczania

Ostania aktualizacja (06.10.2021)
©2021 Lapp Group - all rights reserved.
Zarządzanie produktem http://lapppoland.lappgroup.com
Aktualne dane w pliku Dane techniczne.
PN 0456 / 02_03.16

SKINTOP® BRUSH ADD-ON

Budowa produktu

Metryczny gwint przyłączeniowy zgodny z DIN EN 60423
Bazowe informacje techniczne DIN IEC 62444

Dane techniczne

Klasyfikacja ETIM 5:	ETIM 5.0 Class-ID: EC000441 Opis klasy ETIM 5.0: Dławnica kablowa
Klasyfikacja ETIM 6:	ETIM 6.0 Class-ID: EC000441 ETIM 6.0 Class-Description: dławnica kablowa
Uwaga:	Wymiary montażowe i momenty dokręcania: patrz tabela T21 Stosować momenty dla SKINTOP® ST-M
Materiał:	Korpus: mosiądz niklowany Szczoteczka EMC: mosiądz
Zakres temperatury:	-70 °C do +200 °C

Wskazówka

Fotografie i rysunki nie mogą być używane do wymiarowania oraz nie stanowią szczegółowego odwzorowania przedstawionych produktów.
Podane ceny to ceny netto bez podatku VAT i dodatkowych opłat. Sprzedaż klientom biznesowym.

©2021 Lapp Group - all rights reserved.

SKINTOP® BRUSH ADD-ON

Numer katalogowy	Oznaczenie produktu/rozmiar	Minimalna średnica nad ekranem [mm]	Rozmiar klucza SW w mm	Thread length D mm	Liczba sztuk w opakowaniu
54110839	M 12 x 1,5	4	24	10	25
54110840	M 16 x 1,5	4	24	10	25
54110841	M 20 x 1,5	4	24	10	10
54110842	M 25 x 1,5	5	30	10	10
54110843	M 32 x 1,5	6	39	12	10
54110844	M 40 x 1,5	10	47	12	5
54110845	M 50 x 1,5	12	56	12	5
54110846	M 63 x 1,5	16	66	12	1

Ostania aktualizacja (06.10.2021)
©2021 Lapp Group - all rights reserved.
Zarządzanie produktem http://lapppoland.lappgroup.com
Aktualne dane w pliku Dane techniczne.
PN 0456 / 02_03.16

SKINTOP® BRUSH ADD-ON



Ostania aktualizacja (06.10.2021)
©2021 Lapp Group - all rights reserved.