SKINTOP® MS-SC-M

SKINTOP® MS-SC-M, dławnica kablowa z mosiądzu z niskorezystancyjnym kontaktem z ekranem kabla i wysokoprzewodzącym, elastycznym kontaktem zapewniającym EMC, łatwy montaż

Info
Dostępny również w wersji bezołowiowej - artykuły w wersji bezołowiowej mają oznaczenie LF po numerze artykułu





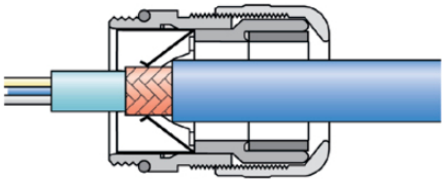

Niezawodność

Napięcie

Sygnały zakłócające

Odporność na temperaturę

Korzyści
Niska rezystancja styku ekranu, optymalna ochrona EMC
Odpowiednie do zastosowania z kablami i przewodami z płaszczem wewnętrznym lub bez niego
Nadają się również jako kontynuowanie połączenia ekranu
Wysokoprzewodzące, elastyczne zestyki sprężynowe EMC, umożliwiające łatwą instalację ekranów o różnych średnicach
Łatwe do montażu w kilku krokach

Zakres zastosowania
Do uziemienia miedzianego oplotu ekranującego zgodnego z EMC
Telekomunikacja
Budowa maszyn i instalacji przemysłowych
Pomiary, sterowanie i regulacja
Technika automatyzacji

Normy i aprobaty

Ostania aktualizacja (07.10.2021)
©2021 Lapp Group - all rights reserved.
Zarządzanie produktem http://lapppoland.lappgroup.com
Aktualne dane w pliku Dane techniczne.
PN 0456 / 02_03.16

SKINTOP® MS-SC-M

UL File nr E79903

Budowa produktu

Metryczny gwint przyłączeniowy zgodny z DIN EN 60423
Bazowe informacje techniczne DIN IEC 62444

Uwaga

Do obudów lakierowanych, anodowanych lub malowanych proszkowo, dla właściwego kontaktu należy stosować przeciwnakrętki
SKINDICHT® SM-PE-M

Dane techniczne

Klasyfikacja ETIM 5:	ETIM 5.0 Class-ID: EC000441 Opis klasy ETIM 5.0: Dławnica kablowa
Klasyfikacja ETIM 6:	ETIM 6.0 Class-ID: EC000441 ETIM 6.0 Class-Description: dławnica kablowa
Uwaga:	Wymiary montażowe i momenty dokręcania: patrz tabela T21
Uwaga:	Dostępność także w wersji ze stali nierdzewnej V2A
Materiał:	Korpus: Mosiądz niklowany Wkład: Poliamid Uszczelnienie: CR O-Ring: NBR
Stopień ochrony:	IP 68 - 10 bar IP 69 NEMA Type 1, 4x, 6, 12
Zakres temperatury:	Połączenia ruchome: -25°C do +100°C Statycznie: -40°C do +100°C

Wskazówka

Fotografie i rysunki nie mogą być używane do wymiarowania oraz nie stanowią szczegółowego odwzorowania przedstawionych produktów.
Podane ceny to ceny netto bez podatku VAT i dodatkowych opłat. Sprzedaż klientom biznesowym.

©2021 Lapp Group - all rights reserved.

SKINTOP® MS-SC-M

Numer katalogowy	Oznaczenie produktu/rozmiar	Zakres dławionych średnic øF [mm]	Minimalna średnica nad ekranem [mm]	Rozmiar klucza SW w mm	Thread length D mm	Liczba sztuk w opakowaniu
SKINTOP® MS-SC-M						
53112610	M 12 x 1,5	3.5 - 7.0	1	16	6,5	50
53112620	M 16 x 1,5	4.5 - 10.0	4	20	7	50
53112630	M 20 x 1,5	7.0 - 13.0	5	24	8	25
53112640	M 25 x 1,5	9.0 - 17.0	7,5	29	8	25
53112650	M 32 x 1,5	11.0 - 21.0	9	36	9	25
53112660	M 40 x 1,5	19.0 - 28.0	15	45	9	10
53112670	M 50 x 1,5	27.0 - 35.0	21	54	10	5
SKINTOP® MS-SC-M-XL						
53112625	M 16 x 1,5	4.5 - 10.0	4	20	12	50
53112635	M 20 x 1,5	7.0 - 13.0	5	24	12	25
53112645	M 25 x 1,5	9.0 - 17.0	7,5	29	12	25
53112655	M 32 x 1,5	11.0 - 21.0	9	36	15	25
53112665	M 40 x 1,5	19.0 - 28.0	15	45	15	10
53112675	M 50 x 1,5	27.0 - 35.0	21	54	15	5
SKINTOP® MS-SC-M - wersja z mosiądzu bezołowiowego						
53112610LF	M 12 x 1,5	3.5 - 7.0	1	16	6,5	50
53112620LF	M 16 x 1,5	4.5 - 10.0	4	20	7	50
53112630LF	M 20 x 1,5	7.0 - 13.0	5	24	8	25
53112640LF	M 25 x 1,5	9.0 - 17.0	7,5	29	8	25
53112650LF	M 32 x 1,5	11.0 - 21.0	9	36	9	25
53112660LF	M 40 x 1,5	19.0 - 28.0	15	45	9	10
53112670LF	M 50 x 1,5	27.0 - 35.0	21	54	10	5

Ostania aktualizacja (07.10.2021)
©2021 Lapp Group - all rights reserved.
Zarządzanie produktem http://lapppoland.lappgroup.com
Aktualne dane w pliku Dane techniczne.

SKINTOP® MS-SC-M

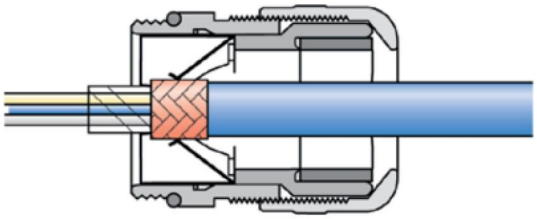

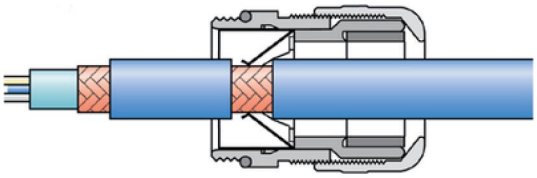

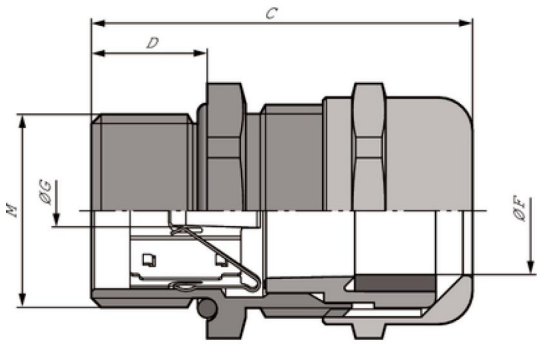

Ostania aktualizacja (07.10.2021)
©2021 Lapp Group - all rights reserved.
Zarządzanie produktem http://lapppoland.lappgroup.com
Aktualne dane w pliku Dane techniczne.
PN 0456 / 02_03.16