SKINTOP® MS-SC

SKINTOP® MS-SC, dławnica kablowa z mosiądzu z niskorezystancyjnym kontaktem z ekranem kabla i wysokoprzewodzącym, elastycznym kontaktem zapewniającym EMC, łatwy montaż





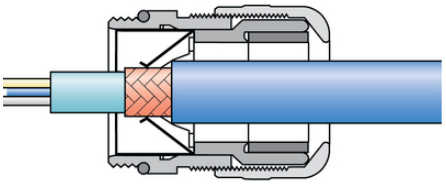

- Optymalne odciążenie
- Wytrzymała budowa
- Sygnały zakłócające
- Odporność na temperaturę
- Liczne certyfikaty zatwierdzające

Korzyści

Niska rezystancja styku ekranu, optymalna ochrona EMC
Odpowiednie do zastosowania z kablami i przewodami z płaszczem wewnętrznym lub bez niego
Nadają się również jako kontynuowanie połączenia ekranu
Wysokoprzewodzące, elastyczne zestyki sprężynowe EMC, umożliwiające łatwą instalację ekranów o różnych średnicach
Łatwe do montażu w kilku krokach

Zakres zastosowania

Do uziemienia miedzianego oplotu ekranującego zgodnego z EMC
Telekomunikacja
Budowa maszyn i instalacji przemysłowych
Pomiary, sterowanie i regulacja
Technika automatyzacji

Budowa produktu

PG gwint przyłączeniowy wg DIN 40430

Ostania aktualizacja (12.10.2021)
©2021 Lapp Group - all rights reserved.
Zarządzanie produktem http://lapppoland.lappgroup.com
Aktualne dane w pliku Dane techniczne.
PN 0456 / 02_03.16

SKINTOP® MS-SC

Uwaga
Do obudów lakierowanych, anodowanych lub malowanych proszkowo, dla właściwego kontaktu należy stosować nasze przeciwnakrętki SKINDICHT® SM-PE

Dane techniczne

Klasyfikacja ETIM 5:	ETIM 5.0 Class-ID: EC000441 Opis klasy ETIM 5.0: Dławnica kablowa
Klasyfikacja ETIM 6:	ETIM 6.0 Class-ID: EC000441 ETIM 6.0 Class-Description: dławnica kablowa
Uwaga:	Wymiary montażowe i momenty dokręcania: patrz tabela T21
Materiał:	Korpus: Mosiądz niklowany Wkład: Poliamid Uszczelnienie: CR O-Ring: NBR
Stopień ochrony:	IP 68 - 5 bar
Zakres temperatury:	Połączenia ruchome: -25°C do +100°C Statycznie: od -40 do +100°C

Wskazówka
Fotografie i rysunki nie mogą być używane do wymiarowania oraz nie stanowią szczegółowego odwzorowania przedstawionych produktów.
Podane ceny to ceny netto bez podatku VAT i dodatkowych opłat. Sprzedaż klientom biznesowym.

Ostania aktualizacja (12.10.2021)
©2021 Lapp Group - all rights reserved.
Zarządzanie produktem http://lapppoland.lappgroup.com
Aktualne dane w pliku Dane techniczne.
PN 0456 / 02_03.16

SKINTOP® MS-SC

Numer katalogowy	Oznaczenie produktu/rozmiar	Ø F mm	Minimalna średnica nad ekranem [mm]	Rozmiar klucza SW w mm	Długość całkowita C mm	Thread length D mm	Liczba sztuk w opakowaniu
SKINTOP® MS-SC							
53112210	PG 9	3.0 - 8.0	4	17	29.0	6	50
53112220	PG 11	4.0 - 10.0	4	20	32.0	6	50
53112230	PG 13,5	5.0 - 12.0	4	22	34.0	6,5	25
53112240	PG 16	8.0 - 14.0	6	24	35.0	6,5	25
53112250	PG 21	11.0 - 18.0	8	30	40.0	7	25
53112260	PG 29	16.0 - 25.0	13	40	48.0	8	10
53112270	PG 36	19.0 - 32.0	16	50	62.0	15	5
SKINTOP® MS-SC XL							
53112310	PG 9	3.0 - 8.0	4	17	35.0	12	50
53112320	PG 11	4.0 - 10.0	4	20	38.0	12	50
53112330	PG 13,5	5.0 - 12.0	4	22	39.5	12	25
53112340	PG 16	8.0 - 14.0	6	24	40.5	12	25
53112350	PG 21	11.0 - 18.0	8	30	45.0	12	25
53112360	PG 29	16.0 - 25.0	13	40	52.0	15	10

Ostania aktualizacja (12.10.2021)
©2021 Lapp Group - all rights reserved.
Zarządzanie produktem http://lapppoland.lappgroup.com
Aktualne dane w pliku Dane techniczne.
PN 0456 / 02_03.16

SKINTOP® MS-SC

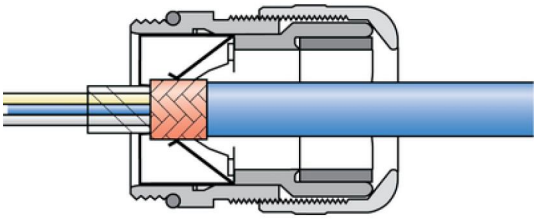

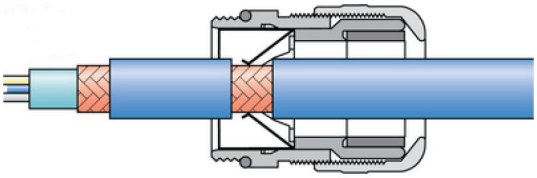

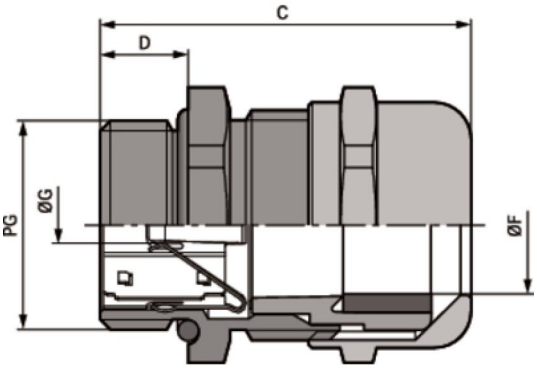

Ostania aktualizacja (12.10.2021)
©2021 Lapp Group - all rights reserved.
Zarządzanie produktem http://lapppoland.lappgroup.com
Aktualne dane w pliku Dane techniczne.
PN 0456 / 02_03.16