SKINTOP® COLD-R

SKINTOP® COLD-R, metryczna, mosiężna dławnica kablowa, wysoka odporność na niskie temperatury i nagłe spadki temperatury, z uszczelniającym wkładem redukcyjnym

Info
Dla ekstremalnych temperatur ujemnych





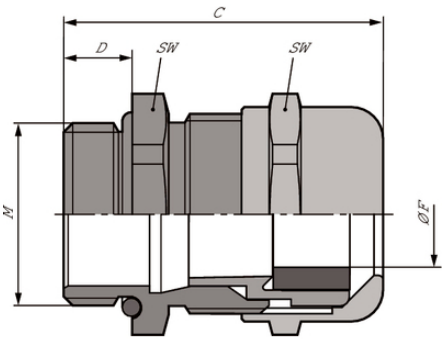

- Dobra odporność chemiczna
- Odporny na działanie niskich temperatur
- Odporność na korozję
- Odporność na uszkodzenia mechaniczne
- Odporność na temperaturę

Korzyści
Podwyższona odporność na zimno
Odporność na nagłe zmiany temperatury
Wysoka stabilność mechaniczna
Optymalne odciążenie przewodu
Duże, zmienne zakresy zaciskania

Zakres zastosowania
Z redukcyjną wkładką uszczelniającą do dławienia kabli o mniejszych średnicach zewnętrznych

Normy i aprobaty
UL File nr E79903

Ostania aktualizacja (07.10.2021)
©2021 Lapp Group - all rights reserved.
Zarządzanie produktem http://lapppoland.lappgroup.com
Aktualne dane w pliku Dane techniczne.
PN 0456 / 02_03.16

SKINTOP® COLD-R

Budowa produktu

Metryczny gwint przyłączeniowy zgodny z DIN EN 60423
Bazowe informacje techniczne DIN IEC 62444

Dane techniczne

Klasyfikacja ETIM 5:	ETIM 5.0 Class-ID: EC000441 Opis klasy ETIM 5.0: Dławnica kablowa
Klasyfikacja ETIM 6:	ETIM 6.0 Class-ID: EC000441 ETIM 6.0 Class-Description: dławnica kablowa
Uwaga:	Wymiary montażowe i momenty dokręcania: patrz tabela T21
Materiał:	Korpus: mosiądz niklowany Wkład: specjalny poliamid Pierścień uszczelniający: silikon O-ring: silikon
Stopień ochrony:	IP 68 - 10 bar (M12 - M20) IP 68 - 5 bar (M25 - M63) NEMA Type 1, 2, 4x, 6, 12
Zakres temperatury:	Od -70 °C do +100 °C

Wskazówka

Fotografie i rysunki nie mogą być używane do wymiarowania oraz nie stanowią szczegółowego odwzorowania przedstawionych produktów.
Podane ceny to ceny netto bez podatku VAT i dodatkowych opłat. Sprzedaż klientom biznesowym.

©2021 Lapp Group - all rights reserved.

SKINTOP® COLD-R

Numer katalogowy	Oznaczenie produktu/rozmiar	Ø F mm	Rozmiar klucza SW w mm	Długość całkowita C mm	Thread length D mm	Liczba sztuk w opakowaniu
SKINTOP® COLD-R						
53113600	M 12 x 1,5	1 - 5	16	26.5	6,5	100
53113610	M 16 x 1,5	2 - 7	20	33.0	7	100
53113620	M 20 x 1,5	5 - 10	24	37.0	8	50
53113630	M 25 x 1,5	6 - 13	29	38.5	8	25
53113640	M 32 x 1,5	7 - 15	36	45.5	9	25
53113650	M 40 x 1,5	15 - 23	45	48.0	9	10
53113660	M 50 x 1,5	22 - 29	54	55.5	10	5
53113670	M 63 x 1,5	28 - 39	67	67.0	15	5

Ostania aktualizacja (07.10.2021)
©2021 Lapp Group - all rights reserved.
Zarządzanie produktem http://lapppoland.lappgroup.com
Aktualne dane w pliku Dane techniczne.
PN 0456 / 02_03.16