SKINTOP® STR-M

SKINTOP® STR-M, dławnica kablowa z tworzywa sztucznego o zwiększonej odporności na oleje, ochrona przed ciągłymi wibracjami, z uszczelniającym wkładem redukcyjnym

Info
Z dopuszczeniem IP69! Potwierdzona niezawodność działania również w przypadku wymagających procesów czyszczenia maszyn i instalacji za pomocą myjki wysokociśnieniowej i gorącej wody!







- Duże zakresy zaciskania
- Maksymalna ochrona przed wibracjami
- Odporność na uszkodzenia mechaniczne
- Czas montażu
- Optymalne odciążenie
- Odporność na temperaturę
- Liczne certyfikaty zatwierdzające

Korzyści
Podwyższona odporność na oleje dla maksymalnej niezawodności
Zabezpieczenie przed ciągłymi wibracjami
Duże, zmienne zakresy zaciskania
Optymalne odciążenie przewodu
Różnorodne akcesoria (np. wielokrotne wkłady uszczelniające)

Ostania aktualizacja (07.10.2021)
©2021 Lapp Group - all rights reserved.
Zarządzanie produktem http://lapppoland.lappgroup.com
Aktualne dane w pliku Dane techniczne.
PN 0456 / 02_03.16

SKINTOP® STR-M

Zakres zastosowania
Z redukcyjną wkładką uszczelniającą do dławienia kabli o mniejszych średnicach zewnętrznych

Normy i aprobaty
UL File nr E79903
GGVS: TÜ.EGG.020-95

Budowa produktu
Metryczny gwint przyłączeniowy zgodny z DIN EN 60423
Bazowe informacje techniczne DIN IEC 62444

Uwaga
SKINTOP® ST(R) M ISO z bardzo długim gwintem przyłączeniowym
Wersja SKINTOP® ST(R) M ISO z dłuższym gwintem przyłączeniowym, patrz tabela nie posiada aprobaty DNV

Dane techniczne

Klasyfikacja ETIM 5:	ETIM 5.0 Class-ID: EC000441 Opis klasy ETIM 5.0: Dławnica kablowa
Klasyfikacja ETIM 6:	ETIM 6.0 Class-ID: EC000441 ETIM 6.0 Class-Description: dławnica kablowa
Uwaga:	Wymiary montażowe i momenty dokręcania: patrz tabela T21 Rozmiary M 40 x 1,5 do M 63 x 1,5 z O-ringiem
Kolor:	RAL 7001 srebrnoszary RAL 7035 jasnoszary RAL 9005 czarny/odporny na działanie promieniowania UV
Materiał:	Korpus: poliamid Uszczelnienie: CR
Badania:	GGVS: TÜ.EGG.020-95
Stopień ochrony:	IP 66 IP 68 - 5 bar IP 69 NEMA Type 1, 12
Zakres temperatury:	Statycznie: od -40 do +100 °C Dynamicznie: -20 °C do +100 °C

Wskazówka
Fotografie i rysunki nie mogą być używane do wymiarowania oraz nie stanowią szczegółowego odwzorowania przedstawionych produktów.
Podane ceny to ceny netto bez podatku VAT i dodatkowych opłat. Sprzedaż klientom biznesowym.

Ostania aktualizacja (07.10.2021)
©2021 Lapp Group - all rights reserved.
Zarządzanie produktem http://lapppoland.lappgroup.com
Aktualne dane w pliku Dane techniczne.
PN 0456 / 02_03.16

Numer katalogowy	Oznaczenie produktu/rozmiar	Ø F mm	Rozmiar klucza SW w mm	Długość całkowita C mm	Thread length D mm	Liczba sztuk w opakowaniu
SKINTOP® STR-M srebrnoszary						
53111100	M 12 x 1,5	2 - 5	15	30.0	8	100
53111110	M 16 x 1,5	3,5 - 7	19	34.0	8	100
53111120	M 20 x 1,5	4 - 10	25	37.0	9	100
53111130	M 25 x 1,5	5 - 13	30	40.0	10	50
53111140	M 32 x 1,5	6 - 15	36	47.0	10	25
53111150	M 40 x 1,5	9 - 23	46	52.0	10	10
53111160	M 50 x 1,5	24 - 29	55	62.0	12	5
53111170	M 63 x 1,5	28 - 39	66	71.0	12	5
SKINTOP® STR-M czarny						
53111300	M 12 x 1,5	2 - 5	15	30.0	8	100
53111310	M 16 x 1,5	3,5 - 7	19	34.0	8	100
53111320	M 20 x 1,5	4 - 10	25	37.0	9	100
53111330	M 25 x 1,5	5 - 13	30	40.0	10	50
53111340	M 32 x 1,5	6 - 15	36	47.0	10	25
53111350	M 40 x 1,5	9 - 23	46	52.0	10	10
53111360	M 50 x 1,5	24 - 29	55	62.0	12	5
53111370	M 63 x 1,5	28 - 39	66	71.0	12	5
SKINTOP® STR-M jasnoszary						
53111500	M 12 x 1,5	2 - 5	15	30.0	8	100
53111510	M 16 x 1,5	3,5 - 7	19	34.0	8	100
53111520	M 20 x 1,5	4 - 10	25	37.0	9	100
53111530	M 25 x 1,5	5 - 13	30	40.0	10	50
53111540	M 32 x 1,5	6 - 15	36	47.0	10	25
53111550	M 40 x 1,5	9 - 23	46	52.0	10	10
53111560	M 50 x 1,5	24 - 29	55	62.0	12	5
53111570	M 63 x 1,5	28 - 39	66	71.0	12	5
SKINTOP® STR M ISO srebrnoszary (z długim, metrycznym gwintem przyłączeniowym)						
53017110	M 16 x 1,5 ISO	2 - 6	19	40.0	12	100
53017130	M 20 x 1,5 ISO	4 - 9	24	45.0	13	100
53017140	M 25 x 1,5 ISO	6 - 12	27	47.0	13	50
SKINTOP® STR M ISO czarny (z długim, metrycznym gwintem przyłączeniowym)						
53017310	M 16 x 1,5 ISO	2 - 6	19	40.0	12	100
53017330	M 20 x 1,5 ISO	4 - 9	24	45.0	13	100

Ostania aktualizacja (07.10.2021)
©2021 Lapp Group - all rights reserved.
Zarządzanie produktem http://lapppoland.lappgroup.com
Aktualne dane w pliku Dane techniczne.

SKINTOP® STR-M

Numer katalogowy	Oznaczenie produktu/rozmiar	Ø F mm	Rozmiar klucza SW w mm	Długość całkowita C mm	Thread length D mm	Liczba sztuk w opakowaniu
53017340	M 25 x 1,5 ISO	6 - 12	27	47.0	13	50

Ostania aktualizacja (07.10.2021)
©2021 Lapp Group - all rights reserved.
Zarządzanie produktem http://lapppoland.lappgroup.com
Aktualne dane w pliku Dane techniczne.
PN 0456 / 02_03.16

SKINTOP® STR-M

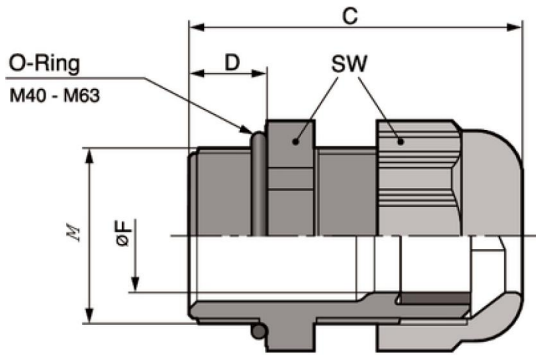

Ostania aktualizacja (07.10.2021)
©2021 Lapp Group - all rights reserved.
Zarządzanie produktem http://lapppoland.lappgroup.com
Aktualne dane w pliku Dane techniczne.
PN 0456 / 02_03.16