SKINTOP® ST

SKINTOP® ST, dławnica kablowa z poliamidu o zwiększonej odporności na oleje, zmienne zakresy zaciskania, ochrona przed ciągłymi wibracjami, odciążenie kabla







- Dobra odporność chemiczna
- Duże zakresy zaciskania
- Odporność na uszkodzenia mechaniczne
- Optymalne odciążenie
- Odporność na temperaturę
- Liczne certyfikaty zatwierdzające

Korzyści

Podwyższona odporność na oleje dla maksymalnej niezawodności
Zabezpieczenie przed ciągłymi wibracjami
Optymalne odciążenie przewodu
Duże, zmienne zakresy zaciskania
Różnorodne akcesoria (np. wielokrotne wkłady uszczelniające)

Zakres zastosowania

Do użytku wszędzie tam, gdzie wiele kabli lub drutów trzeba bezpiecznie wprowadzić do obudowy, zajmując jak najmniej miejsca
Budowa maszyn i aparatury przemysłowej
Fotowoltaika
Technika automatyzacji

Ostania aktualizacja (25.10.2021)
©2021 Lapp Group - all rights reserved.
Zarządzanie produktem http://lapppoland.lappgroup.com
Aktualne dane w pliku Dane techniczne.
PN 0456 / 02_03.16

SKINTOP® ST

Normy i aprobaty
UL File nr E79903

Budowa produktu
PG gwint przyłączeniowy wg DIN 40430

Dane techniczne

Klasyfikacja ETIM 5:	ETIM 5.0 Class-ID: EC000441 Opis klasy ETIM 5.0: Dławnica kablowa
Klasyfikacja ETIM 6:	ETIM 6.0 Class-ID: EC000441 ETIM 6.0 Class-Description: dławnica kablowa
Uwaga:	Wymiary montażowe i momenty dokręcania: patrz tabela T21
Kolor:	RAL 7001 srebrnoszary RAL 7035 jasnoszary RAL 9005 czarny/odporny na działanie promieniowania UV
Materiał:	Korpus: poliamid Uszczelnienie: CR
Badania:	GGVS: TÜ.EGG.020-95
Stopień ochrony:	IP 68 - 5 bar NEMA Type 1, 12
Zakres temperatury:	Dynamicznie: -20°C do +100°C Statycznie: od -40 do +100°C

Wskazówka
Fotografie i rysunki nie mogą być używane do wymiarowania oraz nie stanowią szczegółowego odwzorowania przedstawionych produktów.
Podane ceny to ceny netto bez podatku VAT i dodatkowych opłat. Sprzedaż klientom biznesowym.

©2021 Lapp Group - all rights reserved.

Numer katalogowy	Oznaczenie produktu/rozmiar	Ø F mm	Rozmiar klucza SW w mm	Długość całkowita C mm	Thread length D mm	Liczba sztuk w opakowaniu
SKINTOP® ST silbergrau						
53015000	PG 7	2,5 - 6,5	15	32.0	7,8	100
53015010	PG 9	3,5 - 8	19	36.0	8	100
53015020	PG 11	4 - 10	22	38.0	8	100
53015030	PG 13,5	6 - 12	24	41.0	9	100
53015040	PG 16	9 - 14	27	44.0	10	50
53015050	PG 21	13 - 18	33	49.0	11	50
53015060	PG 29	14 - 25	42	56.0	10,7	25
53015070	PG 36	24 - 32	53	66.0	13,3	10
53015080	PG 42	35 - 38	60	68.0	13,4	5
53015090	PG 48	39 - 44	65	69.0	14,3	5
SKINTOP® ST czarny						
53015200	PG 7	2,5 - 6,5	15	32.0	7,8	100
53015210	PG 9	3,5 - 8	19	36.0	8	100
53015220	PG 11	4 - 10	22	38.0	8	100
53015230	PG 13,5	6 - 12	24	41.0	9	100
53015240	PG 16	9 - 14	27	44.0	10	50
53015250	PG 21	13 - 18	33	49.0	11	50
53015260	PG 29	14 - 25	42	56.0	10,7	25
53015270	PG 36	24 - 32	53	66.0	13,3	10
53015280	PG 42	35 - 38	60	68.0	13,4	5
53015290	PG 48	39 - 44	65	69.0	14,3	5
SKINTOP® ST jasnoszary						
53018000	PG 7	2,5 - 6,5	15	32.0	7,8	100
53018010	PG 9	3,5 - 8	19	36.0	8	100
53018020	PG 11	4 - 10	22	38.0	8	100
53018030	PG 13,5	6 - 12	24	41.0	9	100
53018040	PG 16	9 - 14	27	44.0	10	50
53018050	PG 21	13 - 18	33	49.0	11	50
53018060	PG 29	14 - 25	42	56.0	10,7	25
53018070	PG 36	24 - 32	53	66.0	13,3	10
53018080	PG 42	35 - 38	60	68.0	13,4	5
53018090	PG 48	39 - 44	65	69.0	14,3	5

Ostania aktualizacja (25.10.2021)
©2021 Lapp Group - all rights reserved.
Zarządzanie produktem http://lapppoland.lappgroup.com
Aktualne dane w pliku Dane techniczne.

SKINTOP® ST

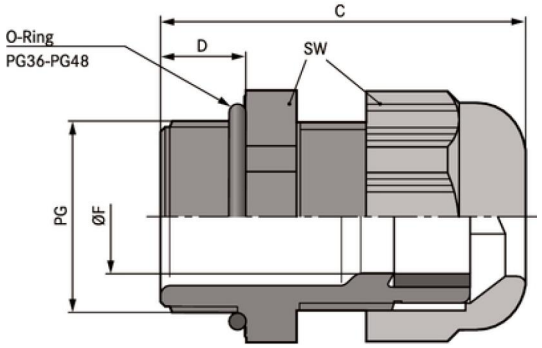

Ostania aktualizacja (25.10.2021)
©2021 Lapp Group - all rights reserved.
Zarządzanie produktem http://lapppoland.lappgroup.com
Aktualne dane w pliku Dane techniczne.
PN 0456 / 02_03.16