SKINDICHT® BLK-GL-M

SKINDICHT® BLK-GL-M, zaślepki z poliamidu wzmocnionego włóknem szklanym, o wysokiej stabilności, do zamykania wstępnie wykonanych otworów gwintowanych

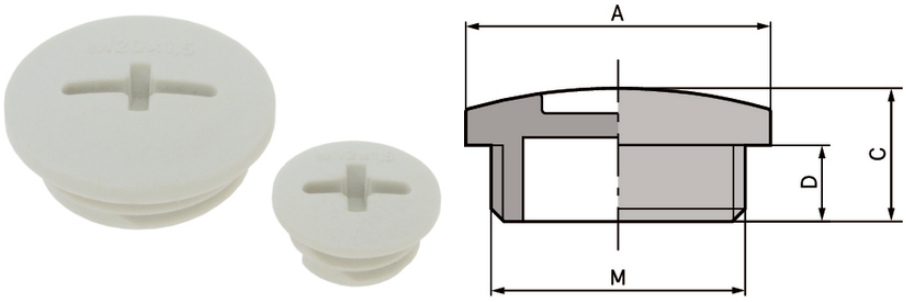

Wytrzymała budowa

Niezawodność

Wodoodporność

Korzyści

Do zamknięcia niewykorzystanych otworów
Wysoka stabilność dzięki wzmocnieniu z włókna szklanego

Zakres zastosowania

Budowa szaf sterowniczych
Skrzynki rozdzielcze
Puszki przyłączeniowe

Cechy produktu

Montaż przy pomocy wkrętaka

Budowa produktu

Metryczny gwint przyłączeniowy zgodny z DIN EN 60423
Bazowe informacje techniczne DIN IEC 62444

Dane techniczne

Klasyfikacja ETIM 5:	ETIM 5.0 Class-ID: EC000032 Opis klasy ETIM 5.0: Zaślepka gwintowana otworów
Klasyfikacja ETIM 6:	ETIM 6.0 Class-ID: EC000032

Ostania aktualizacja (14.10.2021)
©2021 Lapp Group - all rights reserved.
Zarządzanie produktem http://lapppoland.lappgroup.com
Aktualne dane w pliku Dane techniczne.
PN 0456 / 02_03.16

SKINDICHT® BLK-GL-M

	ETIM 6.0 Class-Description: korek gwintowany
Certyfikaty:	UL w przygotowaniu
Kolor:	Srebrnoszary (RAL 7001) Jasnoszary (RAL 7035) Czarny (RAL 9005)
Materiał:	Poliamid wzmocniony włóknem szklanym O-Ring: NBR
Stopień ochrony:	IP 54 IP 68 (with O-ring)
Zakres temperatury:	z o-ringiem od -20 °C do +100 °C bez o-ringu od -40 °C do +100 °C

Wskazówka
Fotografie i rysunki nie mogą być używane do wymiarowania oraz nie stanowią szczegółowego odwzorowania przedstawionych produktów.
Podane ceny to ceny netto bez podatku VAT i dodatkowych opłat. Sprzedaż klientom biznesowym.

©2021 Lapp Group - all rights reserved.

SKINDICHT® BLK-GL-M

Numer katalogowy	Oznaczenie produktu/rozmiar	Długość całkowita C mm	Thread length D mm	Średnica zewn. [mm]	Liczba sztuk w opakowaniu
SKINDICHT® BLK-GL-M srebrnoszary					
52006101	M 12 x 1,5	8.0	6	15.0	100
52006111	M 16 x 1,5	9.0	6	20.0	100
52006121	M 20 x 1,5	9.5	6	24.0	100
52006131	M 25 x 1,5	11.5	8	30.0	100
52006141	M 32 x 1,5	12.0	8	37.0	50
52006151	M 40 x 1,5	13.0	8	46.0	25
52006161	M 50 x 1,5	15.0	10	56.0	25
52006171	M 63 x 1,5	17.0	12	70.0	25
SKINDICHT® BLK-GL-M jasnoszary					
52006100	M 12 x 1,5	8.0	6	15.0	100
52006110	M 16 x 1,5	9.0	6	20.0	100
52006120	M 20 x 1,5	9.5	6	24.0	100
52006130	M 25 x 1,5	11.5	8	30.0	100
52006140	M 32 x 1,5	12.0	8	37.0	50
52006150	M 40 x 1,5	13.0	8	46.0	25
52006160	M 50 x 1,5	15.0	10	56.0	25
52006170	M 63 x 1,5	17.0	12	70.0	25
SKINDICHT® BLK-GL-M czarny					
52006103	M 12 x 1,5	8.0	6	15.0	100
52006113	M 16 x 1,5	9.0	6	20.0	100
52006123	M 20 x 1,5	9.5	6	24.0	100
52006133	M 25 x 1,5	11.5	8	30.0	100
52006143	M 32 x 1,5	12.0	8	37.0	50
52006153	M 40 x 1,5	13.0	8	46.0	25
52006163	M 50 x 1,5	15.0	10	56.0	25
52006173	M 63 x 1,5	17.0	12	70.0	25
SKINDICHT® BLK-GL-M srebrnoszary z zamontowanym O-ringiem					
52006109	M 12 x 1,5	8.0	6	15.0	100
52006119	M 16 x 1,5	9.0	6	20.0	100
52006129	M 20 x 1,5	9.5	6	24.0	100
52006139	M 25 x 1,5	11.5	8	30.0	100
52006149	M 32 x 1,5	12.0	8	37.0	50
52006159	M 40 x 1,5	13.0	8	46.0	25
52006169	M 50 x 1,5	15.0	10	56.0	25

Ostania aktualizacja (14.10.2021)
©2021 Lapp Group - all rights reserved.
Zarządzanie produktem http://lapppoland.lappgroup.com
Aktualne dane w pliku Dane techniczne.

SKINDICHT® BLK-GL-M

Numer katalogowy	Oznaczenie produktu/rozmiar	Długość całkowita C mm	Thread length D mm	Średnica zewn. [mm]	Liczba sztuk w opakowaniu
52006179	M 63 x 1,5	17.0	12	70.0	25
SKINDICHT® BLK-GL-M jasnoszary z zamontowanym O-ringiem					
52006107	M 12 x 1,5	8.0	6	15.0	100
52006117	M 16 x 1,5	9.0	6	20.0	100
52006127	M 20 x 1,5	9.5	6	24.0	100
52006137	M 25 x 1,5	11.5	8	30.0	100
52006147	M 32 x 1,5	12.0	8	37.0	50
52006157	M 40 x 1,5	13.0	8	46.0	25
52006167	M 50 x 1,5	15.0	10	56.0	25
52006177	M 63 x 1,5	17.0	12	70.0	25
SKINDICHT® BLK-GL-M czarny z zamontowanym O-ringiem					
52006106	M 12 x 1,5	8.0	6	15.0	100
52006116	M 16 x 1,5	9.0	6	20.0	100
52006126	M 20 x 1,5	9.5	6	24.0	100
52006136	M 25 x 1,5	11.5	8	30.0	100
52006146	M 32 x 1,5	12.0	8	37.0	50
52006156	M 40 x 1,5	13.0	8	46.0	25
52006166	M 50 x 1,5	15.0	10	56.0	25
52006176	M 63 x 1,5	17.0	12	70.0	25

Ostania aktualizacja (14.10.2021)
©2021 Lapp Group - all rights reserved.
Zarządzanie produktem http://lapppoland.lappgroup.com
Aktualne dane w pliku Dane techniczne.