SILVYN® ELÖ

SILVYN® ELÖ – spiralizowany peszel ochronny z tworzywa sztucznego z twardą spiralą z PVC i o innej konstrukcji



Dobra odporność chemiczna

Czas montażu

Olejoodporność

Korzyści

Odporny na działanie tłuszczów, chłodziw, olejów, zwłaszcza oleju testowego ASTM2
Łatwy montaż kabli i przewodów dzięki gładkim powierzchniom wewnętrznym
Przeznaczony do zginania
Wytrzymały na ściskanie
W połączeniu z SILVYN® MPC/MPC-M stanowi całkowicie izolowany system

Zakres zastosowania

Budowa maszyn
Obrabiarki
Budowa automatów dystrybucyjnych
Aplikacje wymagające znacznej odporności chemicznej

Cechy produktu

Olejoodporność
Giętkie
Gładka ścianka wewnętrzna
Stabilność wymiarów

Normy i aprobaty

Nr pliku UL E308201

Ostania aktualizacja (18.10.2021)
©2021 Lapp Group - all rights reserved.
Zarządzanie produktem http://lapppoland.lappgroup.com
Aktualne dane w pliku Dane techniczne.
PN 0456 / 02_03.16

SILVYN® ELÖ

Budowa produktu
Zintegrowana spirala z twardego PVC
Zmodyfikowany płaszcz z miękkiego PVC

Uwaga
Wersja gładka nie posiada aprobaty UL

Dane techniczne

Klasyfikacja ETIM 5:	ETIM 5.0 Class-ID: EC001177 Opis klasy ETIM 5.0: Wąż ochronny z tworzywa sztucznego
Klasyfikacja ETIM 6:	ETIM 6.0 Class-ID: EC001177 ETIM 6.0 Class-Description: peszel z tworzywa sztucznego
Certyfikaty:	IEC EN 61386-23
Kolor:	Zielony, RAL 6001
Materiał:	Płaszcz z miękkiego PVC ze spiralą z twardego PVC
Zakres temperatury:	Od -20°C do +70°C

Wskazówka
Fotografie i rysunki nie mogą być używane do wymiarowania oraz nie stanowią szczegółowego odwzorowania przedstawionych produktów.
Podane ceny to ceny netto bez podatku VAT i dodatkowych opłat. Sprzedaż klientom biznesowym.

©2021 Lapp Group - all rights reserved.

SILVYN® ELÖ

Numer katalogowy	Wielkość nominalna	Średnica wewn. x zewn. [mm]	Promień gięcia [mm]	Pasuje do SILVYN® MPC-M/MPC 90°M	Pasuje do SILVYN® MPC	Pasuje do SILVYN® MPC 90°	Zawartość opakowania [m]
SILVYN® ELÖ							
61751610	12	10 x 14.5	25	16/1	9	9	30
61751620	16	12 x 16.5	25	16/2 , 20/1	11 , 13,5/1	11 , 13,5/1	30
61751630	20	16 x 21	35	20/2	13,5/2 , 16	13,5/2 , 16	30
61751640	25	22 x 27.5	45	25 x 1,5	21	21	30
61751650	30	25 x 30.5	55	32/1	21	21	30
61751660	32	28 x 33.5	60	32/2	29/2	29/2	30
61751670	40	35 x 41	80	40 x 1,5	36	36	30
61751680	50	40 x 46.4	105	50 x 1,5	42	-	30
61751690	63	50 x 57	120	63 x 1,5	48	-	30
SILVYN® ELO - małe opakowanie							
61737290	12	10.0 x 14.5	25	16/1	9	9	10
61737291	16	12.0 x 16.5	25	16/2 , 20/1	11 , 13,5/1	11 , 13,5/1	10
61737292	20	16.0 x 21.0	35	20/2	13,5/2 , 16	13,5/2 , 16	10
61737293	25	22.0 x 27.5	45	25 x 1,5	21	21	10
61737294	30	25.0 x 30.5	55	32/1	21	21	10
61737295	32	28.0 x 33.5	60	32/2	29/2	29/2	10
61737296	40	35.0 x 41.0	80	40 x 1,5	36	36	10
SILVYN®ELO gładki							
61751611	12	10 x 14.2	50	-	-	-	30
61751621	16	12 x 17.8	50	16/2 , 20/1	11 , 13,5/1	11 , 13,5/1	30
61751631	20	16 x 21.1	70	20/2	13,5/2 , 16	13,5/2 , 16	30
61751641	25	21 x 26.4	90	25x1,5	21	21	30
61751661	32	26.5 x 33.1	140	32/2	29/2	29/2	30
61751671	40	35.4 x 41.8	190	40 x 1,5	36	36	30
61751681	50	40 x 47.9	240	50 x 1,5	42	-	30
61751691	63	51.3 x 59.7	270	63 x 1,5	48	-	30

Ostania aktualizacja (18.10.2021)
©2021 Lapp Group - all rights reserved.
Zarządzanie produktem http://lapppoland.lappgroup.com
Aktualne dane w pliku Dane techniczne.

SILVYN® ELÖ







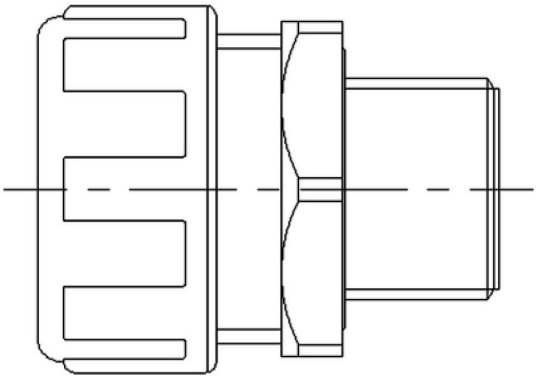

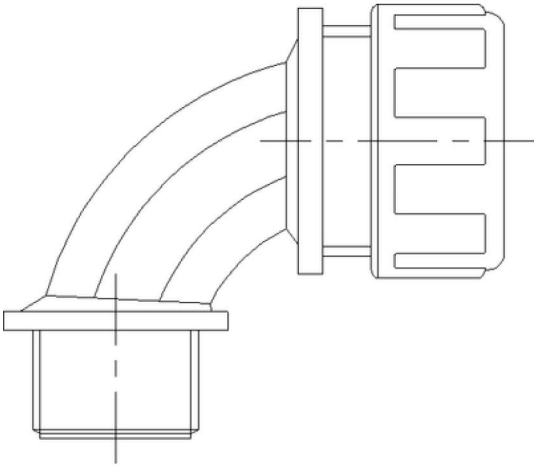

Ostania aktualizacja (18.10.2021)
©2021 Lapp Group - all rights reserved.
Zarządzanie produktem http://lapppoland.lappgroup.com
Aktualne dane w pliku Dane techniczne.
PN 0456 / 02_03.16