SIEMENS

Karta informacyjna 3SU1002-2BL10-0AA0



Przełącznik obrotowy podświetlany, 22 mm, okrągły, tworzywo sztuczne, czarny, Pióro krótkie, 3 położenia przełączania I-O-II, bez samopowrotu, kąt załączenia 2x45°, 10:30h/12h/13:30h

Nazwa markowa produktu	SIRIUS ACT
oznaczenie produktu	Przełącznik
wykonanie produktu	Element uruchamiający/sygnalizacyjny
oznaczenie typu produktu	3SU1
Linia produktów	tworzywo sztuczne, czarny, 22 mm
Obudowa	
Liczba punktów sterowniczych	1
Element uruchamiajacy	
konstrukcja mechanizmu napędowego	pióro, krótka
sposób działania napędu	Bez samopowrotu, 2x45° (godz. 10:30/12/13:30)
rozszerzenie produktu	
● opcjonalny element świecący	Tak
● opcjonalnie moduł zestyku	Tak
kolor napędu	czarny
materiał napędu	Tworzywo
Kształt napędu	Przełącznik
średnica zewnętrzna napędu	32,3 mm
Liczba pozycji łączeniowych	3
Kąt załączenia	
● zgodnie z ruchem wskazówek zegara	45°
● przeciwnie do ruchu wskazówek zegara	45°
Pierścień frontowy	
element składowy produktu pierścień metalowy	Tak
materiał pierścienia	Tworzywo
kolor pierścienia	Czarny
Ogólne dane techniczne	
Stopień ochrony IP	IP66, IP67, IP69(IP69K)
Stopień ochrony NEMA	1, 2, 3, 3R, 4, 4X, 12, 13
odporność na wstrząsy	
● zgodnie z IEC 60068-2-27	Półfala sinusoidalna 50g / 11 ms
● do aplikacji kolejowych zg. z DIN EN 61373	Kategoria 1, Klasa B
wytrzymałość zmęczeniowa	
● zgodnie z IEC 60068-2-6	10 ... 500 Hz: 5g
● do aplikacji kolejowych zg. z DIN EN 61373	Kategoria 1, klasa B
częstotliwość przełączania maksymalny	1 800 1/h
żywotność mechaniczna (liczba cykli łączeniowych) typowy	1 000 000
oznaczenie środków roboczych zgodnie z IEC 81346-2:2009	S
Dyrektywa RoHS (data)	01.03.2017

Zmiany zastrzeone
© Copyright Siemens

Dane związane z bezpieczeństwem	
Wartość B10 z wysokim współczynnikiem przywołania zg. z SN 31920	300 000
Udział niebezpiecznych awarii z wysokim współczynnikiem przywołania	
● zg. z SN 31920	20 %
● zg. z SN 31920	20 %
Współczynnik awarii [FIT] z wysokim współczynnikiem przywołania zg. z SN 31920	100 FIT
Wartość T1 dla testowego interwału lub czasu życia zgodnie z IEC 61508	20 y

Warunki środowiska	
temperatura otoczenia	
● podczas pracy	-25 ... +70 °C
● podczas magazynowania	-40 ... +80 °C
Kategoria środowiskowa podczas pracy zg. z IEC 60721	3M6, 3S2, 3B2, 3C3, 3K6 (w przypadku względnej wilgotności powietrza w zakresie 10 ... 95%)

Instalacja/ Mocowanie/ Wymiary	
wysokość	32,3 mm
szerokość	32,3 mm
Kształt otworu instalacyjnego	Okrągły
Średnica montażowa	22,3 mm
dodatnia tolerancja średnicy montażowej	0,4 mm
wysokość montażowa	28,8 mm
szerokość montażowa	32,3 mm
głębokość montażowa	25,4 mm

Aprobaty/ Certyfikaty

General Product Approval	Declaration of Conformity	Test Certificates
CSA, UL, EAC, EG-Konf.	UK Declaration of Conformity	Special Test Certificate

Test Certificates	Marine / Shipping
Type Test Certificates/Test Report	ABS, LRS, PRS, RINA, RMRS

other

Confirmation

Więcej informacji

Information- and Downloadcenter
https://www.siemens.com/ic10
Industry Mall (System zamawiania online)
https://mall.industry.siemens.com/mall/pl/pl/Catalog/product?mlfb=3SU1002-2BL10-0AA0
CAx-Online-Generator
http://support.automation.siemens.com/WW/CAXorder/default.aspx?lang=en&mlfb=3SU1002-2BL10-0AA0
Service&Support
https://support.industry.siemens.com/cs/ww/en/ps/3SU1002-2BL10-0AA0
Image database (product images, 2D dimension drawings, 3D models, device circuit diagrams, EPLAN macros, ...)
http://www.automation.siemens.com/bilddb/cax_de.aspx?mlfb=3SU1002-2BL10-0AA0&lang=en

Zmiany zastrzeone
© Copyright Siemens

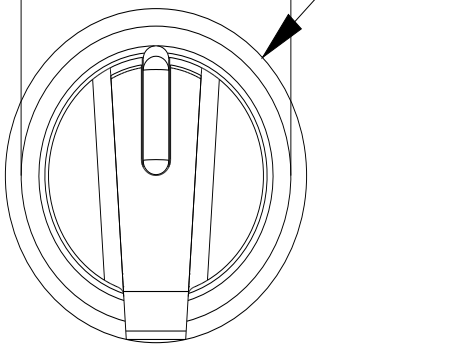

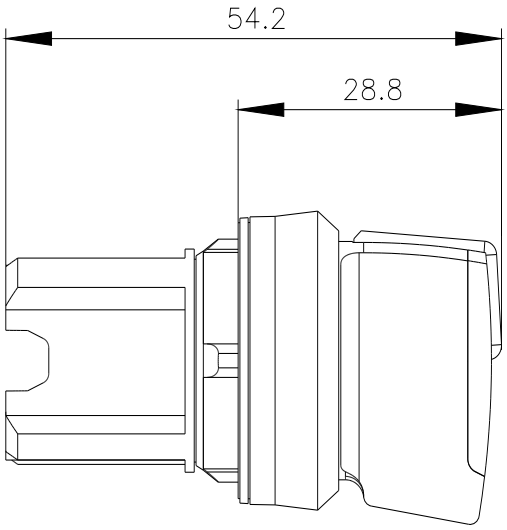

Ostatnia zmiana: 2020-12-21

Zmiany zastrzeone
© Copyright Siemens