SKINDICHT® KW-M

SKINDICHT® KW-M, kątowa dławnica kablowa, metryczna, z poliamidu wzmocnionego włóknem szklanym, do zmniejszania wysokości montażowej, zużywanej przestrzeni i masy

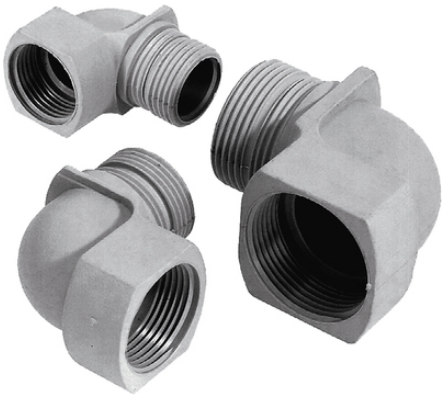

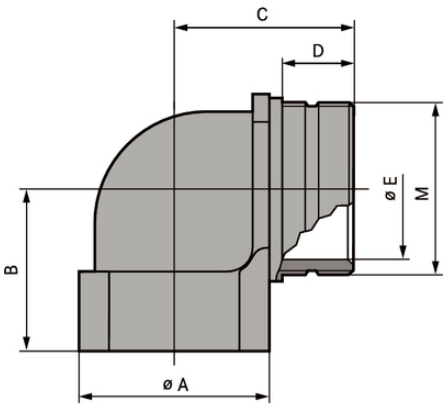

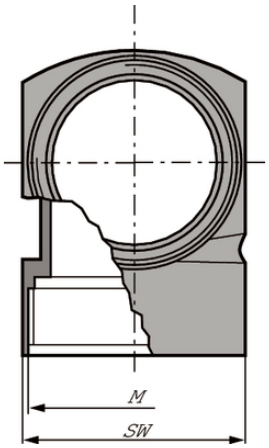

Niska waga

Wymagana przestrzeń

Złącze ze standardową obudową

Korzyści

Oszczędność miejsca i redukcja masy instalacji dzięki przewodom o małych średnicach
Zmniejszenie wysokości montażowej

Zakres zastosowania

Dławnice kątowe sprawdzą się wszędzie tam, gdzie kable i przewody mają przebiegać możliwie równolegle do ścianki obudowy
Aplikacje oświetleniowe i nagłośnieniowe
Budowa szaf sterowniczych

Budowa produktu

Metryczny gwint przyłączeniowy zgodny z DIN EN 60423
Bazowe informacje techniczne DIN IEC 62444

Uwaga

Pasujący O-ring – patrz SKINDICHT®O-ring NBR
SKINDICHT® KW-M może być stosowany z każdą dławnicą kablową, w szczególności z SKINTOP® ST-M
Przeciwnakrętki w grupie SKINTOP® GMP-GL-M

Dane techniczne

Klasyfikacja ETIM 5: ETIM 5.0 Class-ID: EC000441

Ostania aktualizacja (06.10.2021)
©2021 Lapp Group - all rights reserved.
Zarządzanie produktem http://lapppoland.lappgroup.com
Aktualne dane w pliku Dane techniczne.
PN 0456 / 02_03.16

SKINDICHT® KW-M

	Opis klasy ETIM 5.0: Dławnica kablowa
Klasyfikacja ETIM 6:	ETIM 6.0 Class-ID: EC000441 ETIM 6.0 Class-Description: dławnica kablowa
Kolor:	RAL 7001, srebrny szary
Materiał:	Poliamid wzmocniony włóknem szklanym
Stopień ochrony:	IP 55
Zakres temperatury:	Od -20 °C do +80 °C

Wskazówka
Fotografie i rysunki nie mogą być używane do wymiarowania oraz nie stanowią szczegółowego odwzorowania przedstawionych produktów.
Podane ceny to ceny netto bez podatku VAT i dodatkowych opłat. Sprzedaż klientom biznesowym.

©2021 Lapp Group - all rights reserved.

SKINDICHT® KW-M

Numer katalogowy	Oznaczenie produktu/rozmiar	A (mm)	B [mm]	Ø E mm	Rozmiar klucza SW w mm	Długość całkowita C mm	Thread length D mm	Liczba sztuk w opakowaniu
SKINDICHT® KW-M								
52106210	M 16 x 1,5	19	21,5	11	19	24.0	13	25
52106220	M 20 x 1,5	25	24,5	15	25	29.5	15	25
52106230	M 25 x 1,5	30	28	20	30	33.5	16	25
52106240	M 32 x 1,5	36	31,5	26	36	38.0	17	10

Ostania aktualizacja (06.10.2021)
©2021 Lapp Group - all rights reserved.
Zarządzanie produktem http://lapppoland.lappgroup.com
Aktualne dane w pliku Dane techniczne.
PN 0456 / 02_03.16