EPIC® H-B 10 TBF

Obudowa w wykonaniu H-B. Standard przemysłowy

Niska obudowa metalowa z 2 klamrami podwójnymi oraz bezpośrednim wejściem kablowym jest idealna do zastosowania w produkcji maszyn i urządzeń.

Info
Wersja z podwójną klamrą dla większego bezpieczeństwa





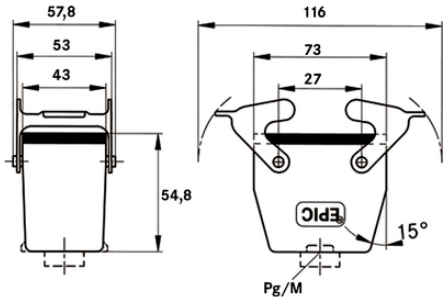

- Uzupełniające komponenty automatyki firmy LAPP
- Zakłady przemysłowe i budowa maszyn
- Odporność na uszkodzenia mechaniczne
- Wytrzymała budowa
- Wodoodporność

Korzyści
Najmniejsza obudowa z pojedynczą i podwójną klamrą zamykającą. Obudowa właściwa do każdej aplikacji.

Zakres zastosowania
Budowa instalacji przemysłowych
Instalacje estradowe
Przemysł tworzyw sztucznych

Cechy produktu
Obudowa gniazda swobodna, wersja niska

Ostania aktualizacja (22.11.2021)
©2021 Lapp Group - all rights reserved.
Zarządzanie produktem http://lapppoland.lappgroup.com
Aktualne dane w pliku Dane techniczne.
PN 0456 / 02_03.16

EPIC® H-B 10 TBF

Klamra podwójna
Wersja standardowa i wysoka
Wersje z lub bez kołnierza

Dane techniczne

Klasyfikacja ETIM 5:	ETIM 5.0 Class-ID: EC000437 Opis klasy ETIM 5.0: Obudowy do złączy przemysłowych
Klasyfikacja ETIM 6:	ETIM 6.0 Class-ID: EC000437 Opis klasy ETIM 6.0: Obudowa do złączy przemysłowych
Materiał:	Obudowa: aluminium malowane proszkowo, szara Klamra: stal ocynkowana Uszczelnienie: NBR
Stopień ochrony:	IP 65 (zamknięte) IP 44 (zamknięta pokrywa) NEMA 250, UL50E: 12, 4, 4X (zamknięte)
Testowany przez VDE:	Certyfikowana kontrola produkcji:Nr ewid. VDE: B437 (oprócz wersji MAGD) Testowane wg UL: Nr pliku UL: E75770
Zakres temperatury:	-40 °C do +100 °C, krótkotrwale do +125 °C

Wskazówka

Fotografie i rysunki nie mogą być używane do wymiarowania oraz nie stanowią szczegółowego odwzorowania przedstawionych produktów.
Podane ceny to ceny netto bez podatku VAT i dodatkowych opłat. Sprzedaż klientom biznesowym.

©2021 Lapp Group - all rights reserved.

EPIC® H-B 10 TBF

Numer katalogowy	Opis artykułu	M	PG	Kołnierz	Liczba sztuk w opakowaniu
Obudowa H-B: obudowa gniazda swobodna (wejście kablowe, proste; klamra podwójna)					
10046000	H-B 10 TBF 16	-	16	Tak	10
70040200	H-B 10 TBF 21	-	21	Tak	10
19046000	H-B 10 TBF M20	20	-	-	10
79040200	H-B 10 TBF M25	25	-	-	10

Ostania aktualizacja (22.11.2021)
©2021 Lapp Group - all rights reserved.
Zarządzanie produktem http://lapppoland.lappgroup.com
Aktualne dane w pliku Dane techniczne.