EPIC® H-A 3 AGSV

Solidna i niezawodna obudowa złącza przemysłowego

Solidna, kompaktowa obudowa główna ma klamrę i wejście kablowe, dlatego idealnie nadaje się do dostarczania zasilania elektrycznego w ciasnych miejscach.

Info

Lekkie, odporne chemicznie obudowy z tworzywa termoplastycznego lub solidne obudowy metalowe (odlew cynkowy)
Wersja wysoka: więcej miejsca na okablowanie
Testowany do stopnia ochrony UL50E

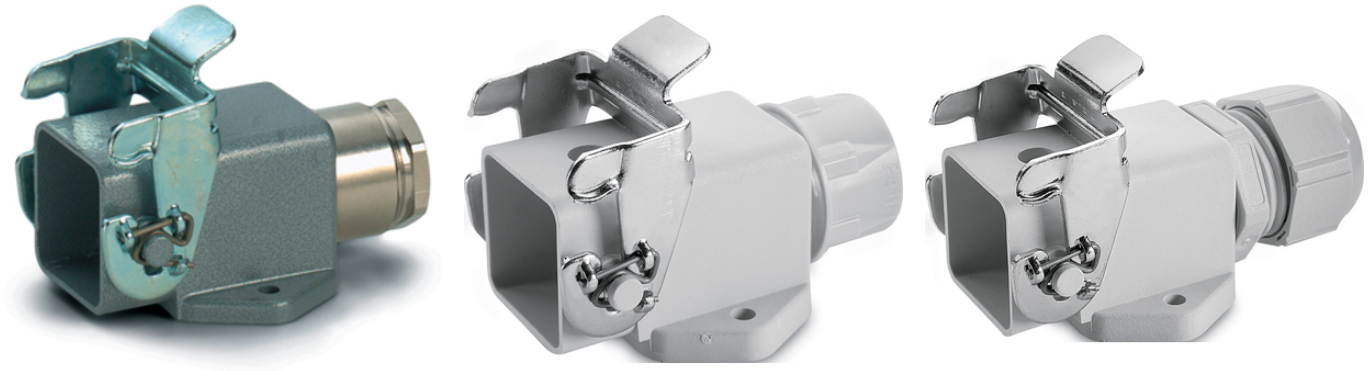

- Zakłady przemysłowe i budowa maszyn
- Odporność na uszkodzenia mechaniczne
- Wytrzymała budowa
- Wodoodporność

Korzyści

Obudowa wykonaniu z tworzywa sztucznego lub metalu do niezawodnych połączeń wtykowych na minimalnej przestrzeni

Zakres zastosowania

Budowa maszyn i aparatury przemysłowej
Systemy sterowania
Laboratorium elektroniczne

Cechy produktu

Obudowa gniazda cokołowa
1 klamra

Ostania aktualizacja (23.11.2021)
©2021 Lapp Group - all rights reserved.
Zarządzanie produktem http://lapppoland.lappgroup.com
Aktualne dane w pliku Dane techniczne.
PN 0456 / 02_03.16

EPIC® H-A 3 AGSV

1 wejście kablowe
Wersje z lub bez dławnicy

Dane techniczne

Klasyfikacja ETIM 5:	ETIM 5.0 Class-ID: EC000437 Opis klasy ETIM 5.0: Obudowy do złączy przemysłowych
Klasyfikacja ETIM 6:	ETIM 6.0 Class-ID: EC000437 Opis klasy ETIM 6.0: Obudowa do złączy przemysłowych
Materiał:	Obudowa: cynkowy odlew ciśnieniowy malowany proszkowo, szary Obudowa: tworzywo termoplastyczne szare, czarne Klamra: stal ocynkowana Uszczelnienie: NBR
Stopień ochrony:	IP 65 (zamknięte) IP 44 (zamknięta pokrywa) NEMA 250, UL50E: 12, 4, 4X (zamknięte)
Testowany przez VDE:	Certyfikowana kontrola produkcji:Nr ewid. VDE: B437 (oprócz wersji MAGD) Testowane wg UL: Nr pliku UL: E75770
Zakres temperatury:	-40 °C do +100 °C, krótkotrwale do +125 °C

Wskazówka

Fotografie i rysunki nie mogą być używane do wymiarowania oraz nie stanowią szczegółowego odwzorowania przedstawionych produktów.
Podane ceny to ceny netto bez podatku VAT i dodatkowych opłat. Sprzedaż klientom biznesowym.

©2021 Lapp Group - all rights reserved.

EPIC® H-A 3 AGSV

Numer katalogowy	Opis artykułu	M	PG	Materiał	Kolor	Dławnica kablowa	Zakres dławienia przewodów	Liczba sztuk w opakowaniu
Obudowa H-A: Obudowa gniazda cokołowa (1 wejście kablowe, klamra pojedyncza)								
10512700	H-A 3 MAgsv	-	11	Odlew cynkowy	szary	-	-	10
10424000	H-A 3 Agsv	-	11	Termoplastyczny	szary	-	-	10
10424500	H-A 3 MAgsv	-	11	Odlew cynkowy	szary	Tak	6.5 - 12	10
10424200	H-A 3 Agsv	-	11	Termoplastyczny	szary	Tak	6.5 - 12	10
19512700	H-A 3 MAgsv M20	20	-	Odlew cynkowy	szary	-	-	10
19421900	H-A 3 Agsv M20	20	-	Termoplastyczny	szary	Tak	3 - 13.5	10
19424500	H-A 3 MAgsv M20	20	-	Odlew cynkowy	szary	Tak	3 - 13.5	10

Ostania aktualizacja (23.11.2021)
©2021 Lapp Group - all rights reserved.
Zarządzanie produktem http://lapppoland.lappgroup.com
Aktualne dane w pliku Dane techniczne.
PN 0456 / 02_03.16

EPIC® H-A 3 AGSV

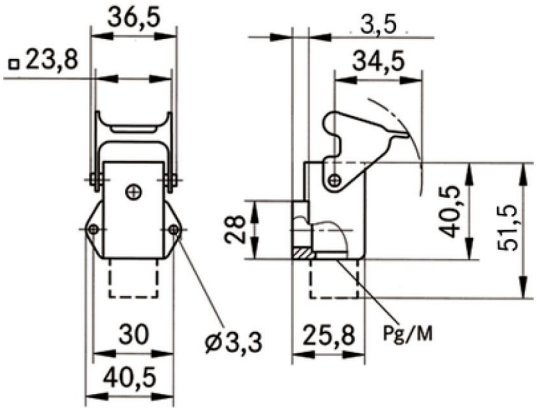

©2021 Lapp Group - all rights reserved.