EPIC® SIGNAL M23 A1

Złącza okrągłe do serwosilników oraz enkoderów

EPIC® M23 obudowa panelowa do montażu na przedniej ścianie

Info
Kodowane kolorami dla łatwiejszego podłączania
Wyprodukowano w Niemczech



- Zakłady przemysłowe i budowa maszyn
- Energetyka wiatrowa
- Dobra odporność chemiczna
- Wytrzymała budowa
- Sygnały zakłócające
- Wodoodporność
- Liczne certyfikaty zatwierdzające

Korzyści
Bezpieczne mocowanie 4 śrubami
Zabezpieczenie przed ciągłymi wibracjami

Ostania aktualizacja (23.11.2021)
©2021 Lapp Group - all rights reserved.
Zarządzanie produktem http://lapppoland.lappgroup.com
Aktualne dane w pliku Dane techniczne.
PN 0456 / 02_03.16

EPIC® SIGNAL M23 A1

Zakres zastosowania

Budowa instalacji przemysłowych
Serwonapędy i serwoprzewody konfekcjonowane
Pomiary, sterowanie i regulacja

Cechy produktu

Montaż: Ø2,7mm dla śrub M2,5; Ø3,2mm dla śrub M3

Dane techniczne

Klasyfikacja ETIM 5:	ETIM 5.0 Class-ID: EC000437 Opis klasy ETIM 5.0: Obudowy do złączy przemysłowych
Klasyfikacja ETIM 6:	ETIM 6.0 Class-ID: EC000437 Opis klasy ETIM 6.0: Obudowa do złączy przemysłowych
Materiał:	Obudowa: ciśnieniowy odlew cynkowy, niklowany Uszczelnienie: FPM
Stopień ochrony:	IP68 (10h/1m)
Testowany przez VDE:	Certyfikowana kontrola produkcji: Nr ewid. VDE C24 (wg EN 61984, należy zapewnić SELV wg DIN VDE 0100-410) Nr pliku UL: E249137
Zakres temperatury:	-25°C do +125°C

Wskazówka

Fotografie i rysunki nie mogą być używane do wymiarowania oraz nie stanowią szczegółowego odwzorowania przedstawionych produktów.
Podane ceny to ceny netto bez podatku VAT i dodatkowych opłat. Sprzedaż klientom biznesowym.

©2021 Lapp Group - all rights reserved.

EPIC® SIGNAL M23 A1

Numer katalogowy	Oznaczenie produktu	Kodowanie	Typ mocowania	Liczba sztuk w opakowaniu
Typ M23 A1 obudowa gniazda pulpitowa, montaż na powierzchni obudowy				
72004000	M23 A1	Czarny (N)	Ø 2,7mm (4x)	5
72004010	M23 A1	Czarny (N)	Ø 2,7mm (4x)	20
72004200	M23 A1	Czerwony (+20°)	Ø 2,7mm (4x)	5
72004210	M23 A1	Czerwony (+20°)	Ø 2,7mm (4x)	20
72004100	M23 A1	Niebieski (-20°)	Ø 2,7mm (4x)	5
72004110	M23 A1	Niebieski (-20°)	Ø 2,7mm (4x)	20

Ostania aktualizacja (23.11.2021)
©2021 Lapp Group - all rights reserved.
Zarządzanie produktem http://lapppoland.lappgroup.com
Aktualne dane w pliku Dane techniczne.

EPIC® SIGNAL M23 A1

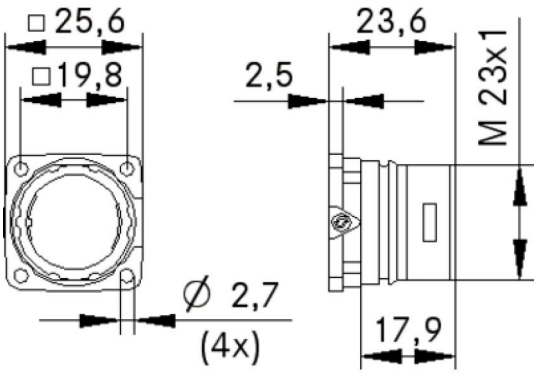

Ostania aktualizacja (23.11.2021)
©2021 Lapp Group - all rights reserved.
Zarządzanie produktem http://lapppoland.lappgroup.com
Aktualne dane w pliku Dane techniczne.
PN 0456 / 02_03.16