EPIC® H-A 3 TGVB

Solidna i niezawodna obudowa złącza przemysłowego

The robust plastic cable coupler hood for rectangular connectors with a direct cable entry and one lever is ideal for use in control systems.

Info

Lekkie, odporne chemicznie obudowy z tworzywa termoplastycznego lub solidne obudowy metalowe (odlew cynkowy)
Wersja wysoka: więcej miejsca na okablowanie
Testowany do stopnia ochrony UL50E

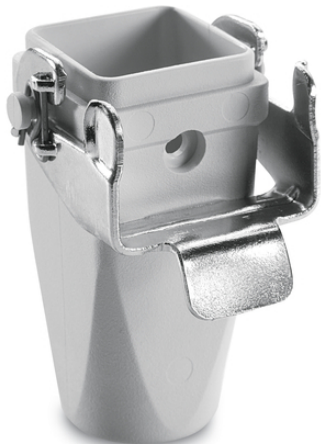

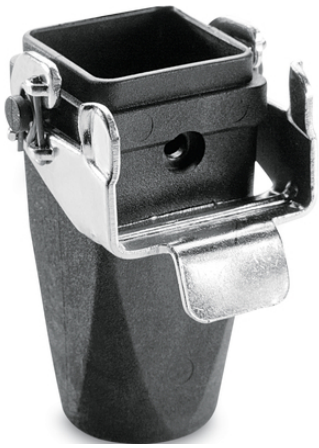

Wodoodporność

Wytrzymała budowa

Odporność na uszkodzenia mechaniczne

Zakłady przemysłowe i budowa maszyn

Korzyści

Obudowa w wersji plastikowej lub metalowej. Do zasilania w miejscach o ograniczonej przestrzeni.

Zakres zastosowania

Budowa maszyn i aparatury przemysłowej
Systemy sterowania
Laboratorium elektroniczne

Cechy produktu

Obudowa gniazda swobodna
1 klamra

Ostania aktualizacja (24.12.2019)
©2019 Lapp Group - all rights reserved.
Zarządzanie produktem http://lapppoland.lappgroup.com
Aktualne dane w pliku Dane techniczne.
PN 0456 / 02_03.16

EPIC® H-A 3 TGVB

Wersja standardowa i wysoka
Wersje z lub bez dławnicy

Dane techniczne

Klasyfikacja ETIM 5:	ETIM 5.0 Class-ID: EC000437 Opis klasy ETIM 5.0: Obudowy do złączy przemysłowych
Klasyfikacja ETIM 6:	ETIM 6.0 Class-ID: EC000437 ETIM 6.0 Class-Description: Housing for industrial connectors
Materiał:	Obudowa: tworzywo termoplastyczne szare, czarne Klamra: stal ocynkowana
Stopień ochrony:	IP 65 (zamknięte) IP 44 (zamknięta pokrywa) NEMA 250, UL50E: 12, 4, 4X (zamknięte)
Testowany przez VDE:	Certyfikowana kontrola produkcji:Nr ewid. VDE: B437 (oprócz wersji MAGD) Testowane wg UL: Nr pliku UL: E75770
Zakres temperatury:	-40°C do +100°C, krótkotrwale do +125°C

Wskazówka

Fotografie i rysunki nie mogą być używane do wymiarowania oraz nie stanowią szczegółowego odwzorowania przedstawionych produktów.
Podane ceny to ceny netto bez podatku VAT i dodatkowych opłat. Sprzedaż klientom biznesowym.

©2019 Lapp Group - all rights reserved.

LAPP

EPIC® H-A 3 TGVB

INFORMACJA O PRODUKCIE

Numer katalogowy	PL_BEZEICHNUNG ARTIKEL	M	PG	Materiał	Kolor	Dławnica kablowa	Zakres dławienia przewodów
10429200	H-A 3 Tgvb	-	11	Termoplastyczny	czarny	-	-
10429000	H-A 3 Tgvb	-	11	Termoplastyczny	szary	-	-
10620300	H-A 3 Tgvb	-	11	Termoplastyczny	czarny	Tak	6.5 - 12
10429100	H-A 3 Tgvb	-	11	Termoplastyczny	szary	Tak	6.5 - 12
19429200	H-A 3 Tgvb M20	20	-	Termoplastyczny	czarny	-	-
19429000	H-A 3 Tgvb M20	20	-	Termoplastyczny	szary	-	-

Ostania aktualizacja (24.12.2019)
©2019 Lapp Group - all rights reserved.
Zarządzanie produktem http://lapppoland.lappgroup.com
Aktualne dane w pliku Dane techniczne.

EPIC® H-A 3 TGVB



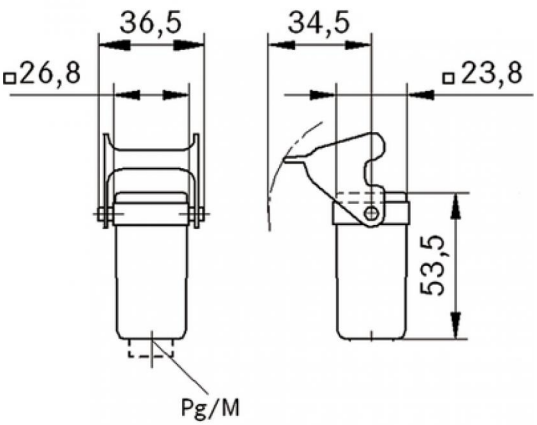

Ostania aktualizacja (24.12.2019)
©2019 Lapp Group - all rights reserved.