EPIC® SIGNAL M23 D6

Złącza okrągłe do serwosilników oraz enkoderów

EPIC® M23 złącze kabla sygnałowego z nakrętką złączną

Info

Wytrzymałe złącze metalowe z wbudowaną dławnicą kablową EMC
Wyprodukowano w Niemczech



- Zakłady przemysłowe i budowa maszyn
- Energetyka wiatrowa
- Dobra odporność chemiczna
- Optymalne odciążenie
- Wytrzymała budowa
- Zintegrowana dławnica kablowa SKINTOP®
- Sygnały zakłócające

Korzyści

Niska rezystancja styku ekranu, optymalna ochrona EMC
Materiały wysokiej jakości zwiększają niezawodność

Ostania aktualizacja (23.11.2021)
©2021 Lapp Group - all rights reserved.
Zarządzanie produktem http://lapppoland.lappgroup.com
Aktualne dane w pliku Dane techniczne.
PN 0456 / 02_03.16

EPIC® SIGNAL M23 D6

Zakres zastosowania

Budowa instalacji przemysłowych
Serwonapędy i serwoprzewody konfekcjonowane
Pomiary, sterowanie i regulacja

Dane techniczne

Klasyfikacja ETIM 5:	ETIM 5.0 Class-ID: EC000437 Opis klasy ETIM 5.0: Obudowy do złączy przemysłowych
Klasyfikacja ETIM 6:	ETIM 6.0 Class-ID: EC000437 Opis klasy ETIM 6.0: Obudowa do złączy przemysłowych
Materiał:	Obudowa: ciśnieniowy odlew cynkowy, niklowany Uszczelnienie: FPM
Stopień ochrony:	IP68 (10h/1m)
Testowany przez VDE:	Certyfikowana kontrola produkcji: Nr ewid. VDE C24 (wg EN 61984, należy zapewnić SELV wg DIN VDE 0100-410) Nr pliku UL: E249137
Zakres temperatury:	-25°C do +125°C

Wskazówka

Fotografie i rysunki nie mogą być używane do wymiarowania oraz nie stanowią szczegółowego odwzorowania przedstawionych produktów.
Podane ceny to ceny netto bez podatku VAT i dodatkowych opłat. Sprzedaż klientom biznesowym.

©2021 Lapp Group - all rights reserved.

EPIC® SIGNAL M23 D6

Numer katalogowy	Oznaczenie produktu	Kodowanie	Zakres dławienia przewodów	Liczba sztuk w opakowaniu
Typ M23 D6 obudowa swobodna wtyczki				
44420037	M23 D6	Czarny (N)	7 - 13.5	5
72044030	M23 D6	Czarny (N)	7 - 10	5
72044020	M23 D6	Czarny (N)	7 - 10	20
72044000	M23 D6	Czarny (N)	9.5 - 13.5	5
72044010	M23 D6	Czarny (N)	9.5 - 13.5	20
44420038	M23 D6	Czerwony (+20°)	7 - 13.5	5
72044230	M23 D6	Czerwony (+20°)	7 - 10	5
72044220	M23 D6	Czerwony (+20°)	7 - 10	20
72044200	M23 D6	Czerwony (+20°)	9.5 - 13.5	5
72044210	M23 D6	Czerwony (+20°)	9.5 - 13.5	20
44420036	M23 D6	Niebieski (-20°)	7 - 13.5	5
72044130	M23 D6	Niebieski (-20°)	7 - 10	5
72044120	M23 D6	Niebieski (-20°)	7 - 10	20
72044100	M23 D6	Niebieski (-20°)	9.5 - 13.5	5
72044110	M23 D6	Niebieski (-20°)	9.5 - 13.5	20

Ostania aktualizacja (23.11.2021)
©2021 Lapp Group - all rights reserved.
Zarządzanie produktem http://lapppoland.lappgroup.com
Aktualne dane w pliku Dane techniczne.

EPIC® SIGNAL M23 D6

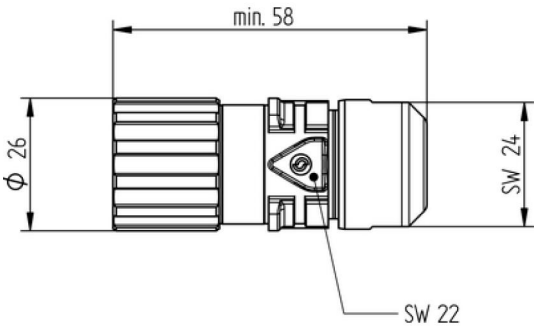

Ostania aktualizacja (23.11.2021)
©2021 Lapp Group - all rights reserved.