KBL...H50 Korytko

0,7 Grubość blachy: 0,7 mm

Informacje

Zastosowanie
Prowadzenie trasy kablowej

Materiał
S - stal cynkowana met. Sendzimira PN-EN 10346:2015-09
Na zamówienie:
F - stal cynkowana metodą zanurzeniową PN-EN ISO 1461:2011, lub metodą cynku płatkowego tylko dla elementów o max. wymiarze 200 mm
L - lakierowanie w standardowej palecie RAL
E - stal kwasoodporna

Dodatkowe informacje
- system bezłącznikowy. Łączenie koryt poprzez wsuwanie jednego w drugie i skręcenie śrubami SGKM6x12 lub SGM6x12.
- opcja F dostępna dla koryt KBJ...H50 przy zamówieniu powyżej 300 m.
- proponowane zamienniki posiadają zbliżone parametry wytrzymałościowe

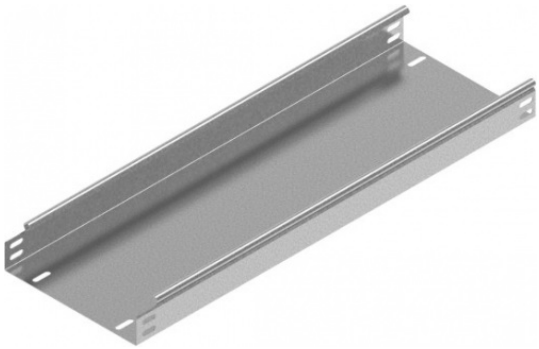

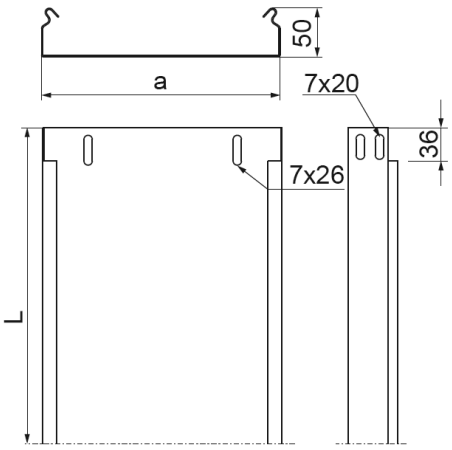

Wersje

Symbol	Numer katalogowy	Długość L (mm)	Szerokość a (mm)	Ilość w opakowaniu (m. b.) (szt. / m. b.)	Ciężar 1mb (kg)	Przekrój użyteczny (mm^2)
KBL50H50/3	152005	3 000	50	12 / 36	0,94	2 300
KBL100H50/3	152010	3 000	100	12 / 36	1,21	4 800
KBL200H50/3	152020	3 000	200	12 / 36	1,77	9 800
KBL300H50/3	152030	3 000	300	6 / 18	2,23	14 800

Obciążenie

