Karta katalogowa | Numer produktu: 2000-5357/102-000

3-przewodowa złączka zasil. sygnałowa; typu PNP;; z przyłączem PE; z otworami na przew. z kolor. nadrukiem; 2,5 mm²; Push-in CAGE CLAMP®; 2,50 mm²; pomarańczowa

www.wago.com/2000-5357/102-000



Kolor:

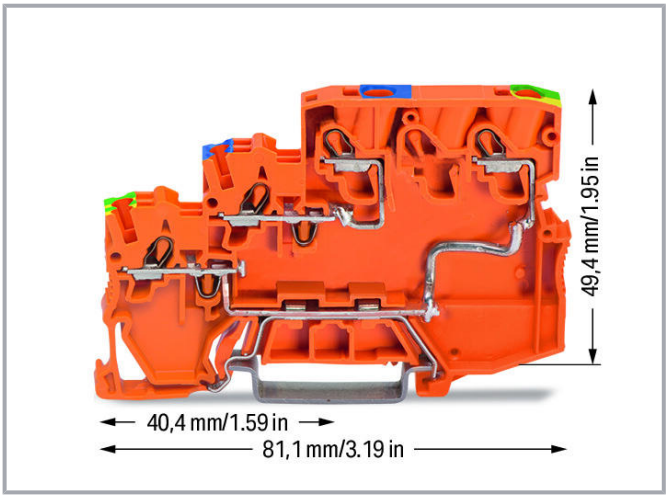

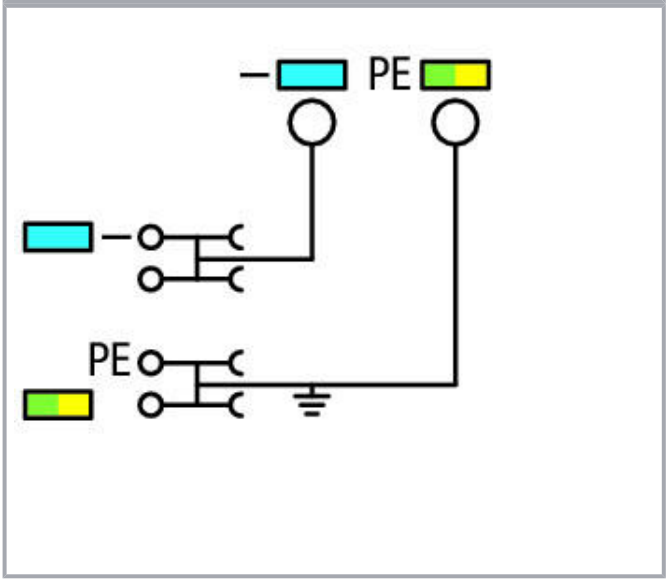

Opis artykułu

Szerokość podziału 3,5 mm na sygnał (2 x 3,5 mm = 7 mm)

Dokonywanie zmian zastrzeżone. Należy stosować się do dokumentacji technicznej produktów.

WAGO ELWAG sp. z o. o.
ul. Piękna 58 a
50-506 Wrocław
Tel.: +48 71 3602972 | Fax: +48 71 3602999
Email: wago.elwag@wago.com

Masz pytania dotyczące naszych produktów?
Jesteśmy do Twojej dyspozycji pod numerem telefonu +48 71 360 29 70.

Podwojenie torów w złączkach tej serii pozwala na oszczędność miejsca i podłączenie np. dziesięciu czujników przy użyciu zaledwie pięciu złączek sygnałowych i jednej złączki zasilającej.

Data

Parametry elektryczne

Parametry znamionowe wg IEC/EN 60664-1

Parametry znamionowe wg	IEC/EN 60947-7-1
Napięcie znamionowe (III/3)	250 V
Prąd znamionowy	28 A
Legenda parametrów znamionowych	(III/3) ≙ kategoria przepięć III/stopień zanieczyszczenia 3

Parametry znamionowe wg UL

Dane aprobacyjne wg	UL 1059
Napięcie znamionowe UL (Use Group B)	300 V
Prąd znamionowy UL (Use Group B)	20 A
Napięcie znamionowe UL (Use Group D)	300 V
Prąd znamionowy UL (Use Group D)	20 A

Parametry znamionowe wg CSA

Dane aprobacyjne wg	C22.2 No 158
Napięcie znamionowe CSA (Use Group C)	300 V
Prąd znamionowy CSA (Use Group C)	20 A

Parametry zacisków

Łączna liczba zacisków	8
Łączna liczba potencjałów	2
Liczba poziomów	3
Liczba miejsc na mostek	2

Connection 1

Technika podłączania przewodu	Push-in CAGE CLAMP®
Sposób otwierania zacisku	Push-in Przyrząd montażowy
Materiał podłączanego przewodu	Miedź

Dokonywanie zmian zastrzeżone. Należy stosować się do dokumentacji technicznej produktów.

WAGO ELWAG sp. z o. o.
ul. Piękna 58 a
50-506 Wrocław
Tel.: +48 71 3602972 | Fax: +48 71 3602999
Email: wago.elwag@wago.com

Masz pytania dotyczące naszych produktów?
Jesteśmy do Twojej dyspozycji pod numerem telefonu +48 71 360 29 70.

Przekrój znamionowy	1 mm²
Przewód jednodrutowy	0,14 … 1,5 mm² / 24 … 16 AWG
Przewód jednodrutowy Montaż wtykowy bez narzędzi	0,5 … 1,5 mm² / 20 … 16 AWG
Przewód linkowy	0,14 … 1,5 mm² / 24 … 16 AWG
Przewód linkowy Z tulejką z kołnierzem z tworzywa sztucznego	0,14 … 0,75 mm² / 24 … 18 AWG
Przewód linkowy z tulejką Montaż wtykowy bez narzędzi	0,5 … 0,75 mm² / 20 … 18 AWG
Wskazówka (przekrój przewodu)	Wtykowo można montować także przewody o mniejszym przekroju.
Długość odizolowania przewodu	9 … 11 mm / 0.35 … 0.43 inch
Rodzaj oprzewodowania	Oprzewodowanie od czoła

Connection 2

Przewód jednodrutowy 2	0,25 … 4 mm² / 22 … 12 AWG
Przewód jednodrutowy Montaż wtykowy bez narzędzi 2	0,25 … 4 mm² / 22 … 12 AWG
Przewód linkowy 2	0,25 … 4 mm² / 22 … 12 AWG

Wymiary

Szerokość	7 mm / 0.276 inch
Wysokość	81,1 mm / 3.193 inch
Głębokość od górnej krawędzi szyny	52,4 mm / 2.063 inch

Dane mechaniczne

Konstrukcja	konstrukcja pozioma
Sposób montażu	Szyna montażowa TS 35
Płaszczyzna opisu	Opis na środku/z boku

Dane materiałowe

Note on material data	Information on material data can be found here
Kolor	pomarańczowa
Materiał izolacyjny	Poliamid (PA66)
Klasa palności wg UL 94	V0
Obciążenie ogniowe	0,314 MJ
Masa	17,8 g

Dokonywanie zmian zastrzeżone. Należy stosować się do dokumentacji technicznej produktów.

WAGO ELWAG sp. z o. o.
ul. Piękna 58 a
50-506 Wrocław
Tel.: +48 71 3602972 | Fax: +48 71 3602999
Email: wago.elwag@wago.com

Masz pytania dotyczące naszych produktów?
Jesteśmy do Twojej dyspozycji pod numerem telefonu +48 71 360 29 70.