Karta katalogowa | Numer produktu: 2000-5311/1101-951

3-piętrowa złączka sygnałowa; żółta LED; typu NPN;; 1 mm²; Push-in CAGE CLAMP®; 1,00 mm²; szara

www.wago.com/2000-5311/1101-951

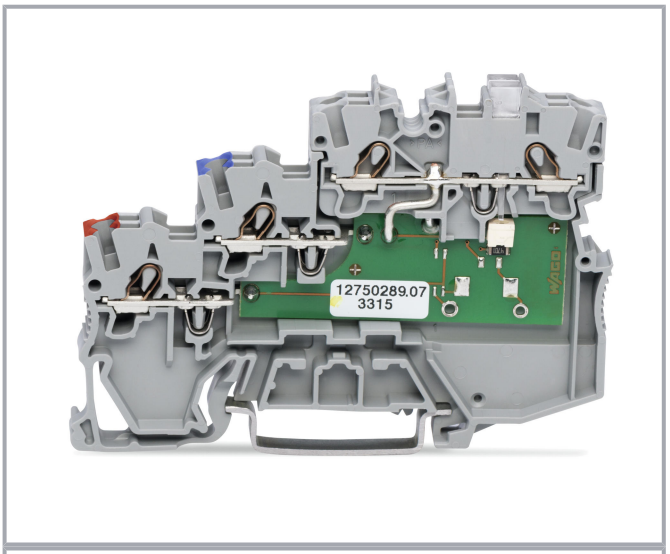

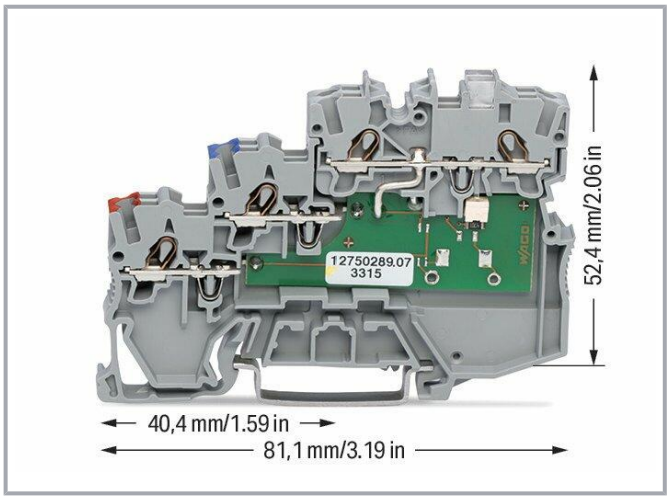

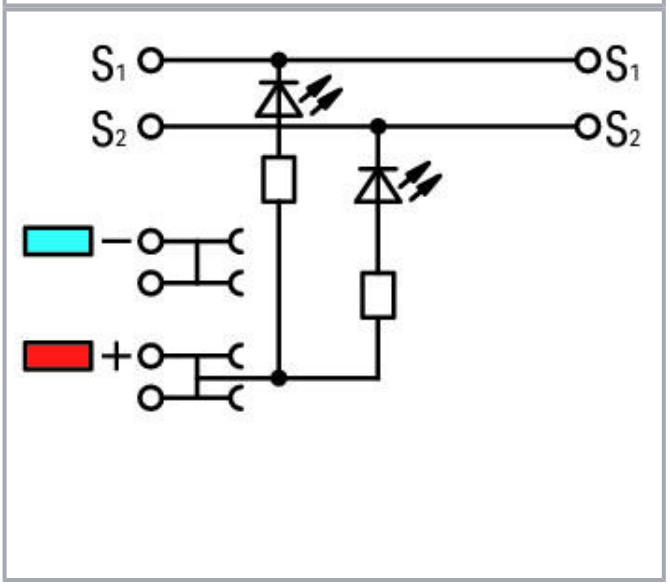

Opis artykułu

Szerokość podziału 3,5 mm na sygnał (2 x 3,5 mm = 7 mm)

Podwojenie torów w złączkach tej serii pozwala na oszczędność miejsca i podłączenie np. dziesięciu czujników przy użyciu zaledwie pięciu złączek sygnałowych i jednej złączki zasilającej.

Dokonywanie zmian zastrzeżone. Należy stosować się do dokumentacji technicznej produktów.

WAGO ELWAG sp. z o. o.
ul. Piękna 58 a
50-506 Wrocław
Tel.: +48 71 3602972 | Fax: +48 71 3602999
Email: wago.elwag@wago.com

Masz pytania dotyczące naszych produktów?
Jesteśmy do Twojej dyspozycji pod numerem telefonu +48 71 360 29 70.

Data

Parametry elektryczne

Rodzaj napięcia 1	DC
Napięcie znamionowe	24 V

Parametry znamionowe wg IEC/EN 60664-1

Parametry znamionowe wg	IEC/EN 60947-7-1
Prąd znamionowy	13,5 A

Parametry znamionowe wg UL

Dane aprobacyjne wg	UL 1059
Napięcie znamionowe UL (Use Group B)	24 V
Prąd znamionowy UL (Use Group B)	15 A
Napięcie znamionowe UL (Use Group D)	24 V
Prąd znamionowy UL (Use Group D)	15 A

Parametry znamionowe wg CSA

Dane aprobacyjne wg	C22.2 No 158
Napięcie znamionowe CSA (Use Group C)	24 V
Prąd znamionowy CSA (Use Group C)	10 A

Parametry zacisków

Łączna liczba zacisków	8
Łączna liczba potencjałów	4
Liczba poziomów	3
Liczba miejsc na mostek	3

Connection 1

Technika podłączania przewodu	Push-in CAGE CLAMP®
Sposób otwierania zacisku	Push-in Przyrząd montażowy
Materiał podłączanego przewodu	Miedź
Przekrój znamionowy	1 mm²
Przewód jednodrutowy	0,14 … 1,5 mm² / 24 … 16 AWG
Przewód jednodrutowy Montaż wtykowy bez narzędzi	0,5 … 1,5 mm² / 20 … 16 AWG

Dokonywanie zmian zastrzeżone. Należy stosować się do dokumentacji technicznej produktów.

WAGO ELWAG sp. z o. o.
ul. Piękna 58 a
50-506 Wrocław
Tel.: +48 71 3602972 | Fax: +48 71 3602999
Email: wago.elwag@wago.com

Masz pytania dotyczące naszych produktów?
Jesteśmy do Twojej dyspozycji pod numerem telefonu +48 71 360 29 70.

Przewód linkowy	0,14 … 1,5 mm² / 24 … 16 AWG
Przewód linkowy Z tulejką z kołnierzem z tworzywa sztucznego	0,14 … 0,75 mm² / 24 … 18 AWG
Przewód linkowy z tulejką Montaż wtykowy bez narzędzi	0,5 … 0,75 mm² / 20 … 18 AWG
Wskazówka (przekrój przewodu)	Wtykowo można montować także przewody o mniejszym przekroju.
Długość odizolowania przewodu	9 … 11 mm / 0.35 … 0.43 inch
Rodzaj oprzewodowania	Oprzewodowanie od czoła

Wymiary

Szerokość	7 mm / 0.276 inch
Wysokość	81,1 mm / 3.193 inch
Głębokość od górnej krawędzi szyny	52,4 mm / 2.063 inch

Dane mechaniczne

Konstrukcja	konstrukcja pozioma
Sposób montażu	Szyna montażowa TS 35
Płaszczyzna opisu	Opis na środku/z boku

Dane materiałowe

Note on material data	Information on material data can be found here
Kolor	szara
Materiał izolacyjny	Poliamid (PA66)
Klasa palności wg UL 94	V0
Obciążenie ogniowe	0,329 MJ
Masa	16,8 g

Dokonywanie zmian zastrzeżone. Należy stosować się do dokumentacji technicznej produktów.

WAGO ELWAG sp. z o. o.
ul. Piękna 58 a
50-506 Wrocław
Tel.: +48 71 3602972 | Fax: +48 71 3602999
Email: wago.elwag@wago.com

Masz pytania dotyczące naszych produktów?
Jesteśmy do Twojej dyspozycji pod numerem telefonu +48 71 360 29 70.