Akcesoria; 4-bieg.

www.wago.com/756-9504/040-000

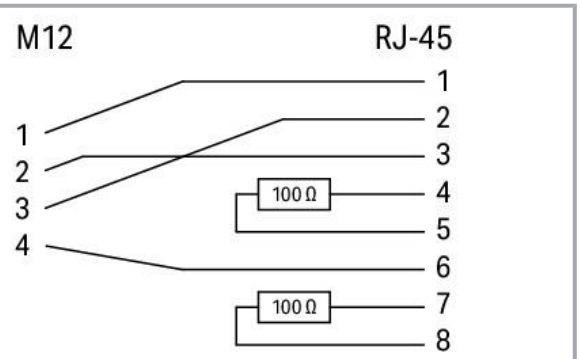

Ilustracja odbiega od rzeczywistego wyglądu artykułu.

Dokonywanie zmian zastrzeżone. Należy stosować się do dokumentacji technicznej produktów.

WAGO ELWAG sp. z o. o.
ul. Piękna 58 a
50-506 Wrocław
Tel.: +48 71 3602972 | Fax: +48 71 3602999
Email: wago.elwag@wago.com

Masz pytania dotyczące naszych produktów?
Jesteśmy do Twojej dyspozycji pod numerem telefonu +48 71 360 29 70.

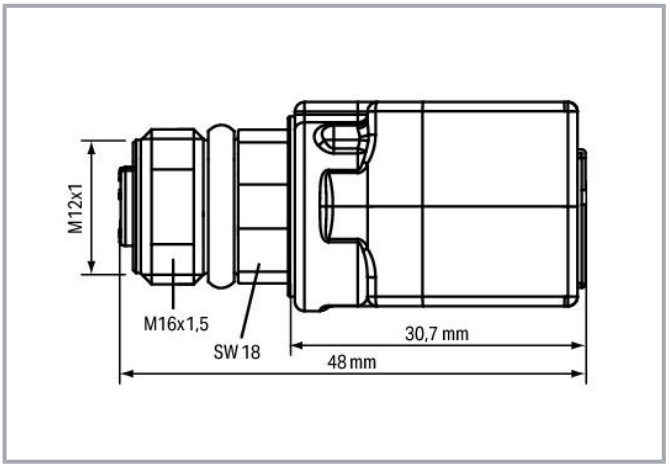

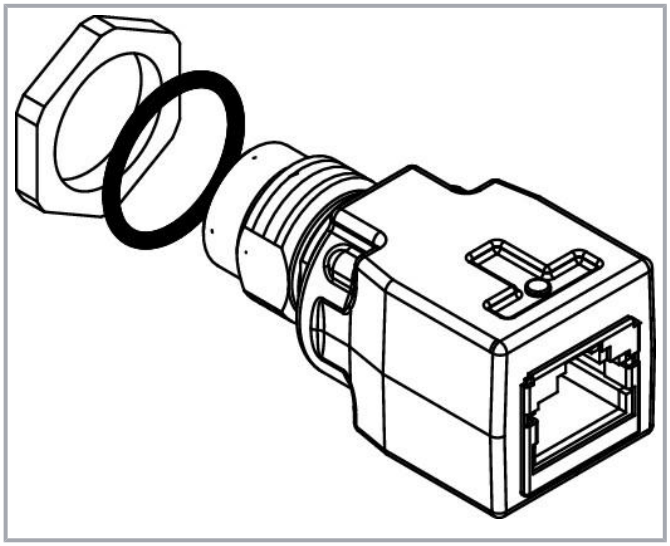

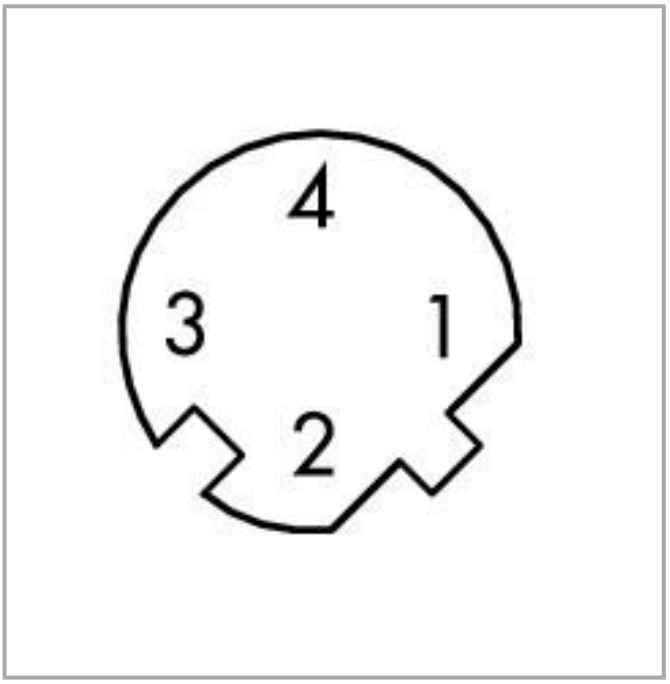

Data

Dane techniczne

Typ złącza	M12 gniazdo - Gniazdo RJ-45
Liczba biegunów	4
Podejście przewodem do wtyku	0 °
Podejście przewodem do wtyku (2)	0 °
Kodowanie części frontowej Przewód/adapter 1 1	Kodowanie D

Dokonywanie zmian zastrzeżone. Należy stosować się do dokumentacji technicznej produktów.

WAGO ELWAG sp. z o. o.
ul. Piękna 58 a
50-506 Wrocław
Tel.: +48 71 3602972 | Fax: +48 71 3602999
Email: wago.elwag@wago.com

Masz pytania dotyczące naszych produktów?
Jesteśmy do Twojej dyspozycji pod numerem telefonu +48 71 360 29 70.

Komunikacja/sieć obiektowa	Ethernet
Komunikacja/sieć obiektowa (2)	PROFINET

Dane mechaniczne

Masa	37,5 g

Warunki środowiskowe

Stopień ochrony	IP67

Dokonywanie zmian zastrzeżone. Należy stosować się do dokumentacji technicznej produktów.

WAGO ELWAG sp. z o. o.
ul. Piękna 58 a
50-506 Wrocław
Tel.: +48 71 3602972 | Fax: +48 71 3602999
Email: wago.elwag@wago.com

Masz pytania dotyczące naszych produktów?
Jesteśmy do Twojej dyspozycji pod numerem telefonu +48 71 360 29 70.