WWC... Wysięgnik

Produkt do bardzo dużych obciążeń

Informacje

Zastosowanie
Mocowanie koryt, drabin kablowych,
rur i innych elementów, o dużym obciążeniu.

Materiał
Stal cynkowana metodą zanurzeniową
PN-EN ISO 1461:2011
Na zamówienie:
E- stal kwasoodporna
L- lakierowanie w standardowym kolorze RAL

Dodatkowe informacje
UWAGA!
Na zamówienie możliwość wykonania wysięgników o niestandardowych długościach.



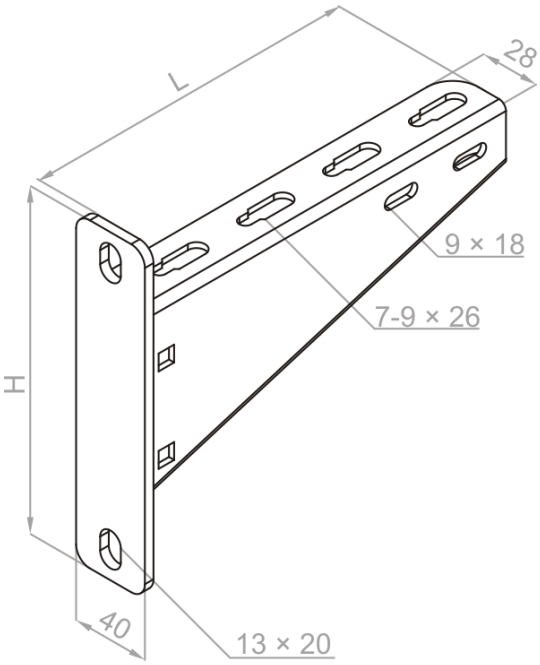

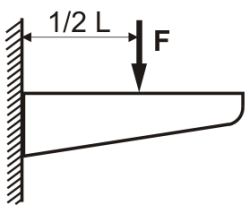

Wersje

Symbol	Numer katalogowy	Długość L (mm)	Wysokość H (mm)	Ciężar 1 szt. (kg)	Obciążenie maksymalne F max (kN)	Ilość (szt.)	Moment bezwładności	Odległość do liczenia siły kotwienia
WWC200	711220	215	175	0,59	4	30	1,554	159
WWC300	711230	315	175	0,80	4	20	3,377	159
WWC400	711240	415	190	1,17	3,50	20	5,101	174
WWC500	711250	515	190	1,42	3,50	10	8,103	174
WWC600	711260	615	190	1,81	3,50	10	11,208	174
WWC700	711270	715	190	2,09	3	4	12,964	174
WWC800	711280	815	255	3,23	3	4	17,082	239
WWC900	711290	915	255	3,88	3	4	20,873	239
WWC1000	711211	1 015	255	4,25	2,50	4	21,983	239

Przykłady

