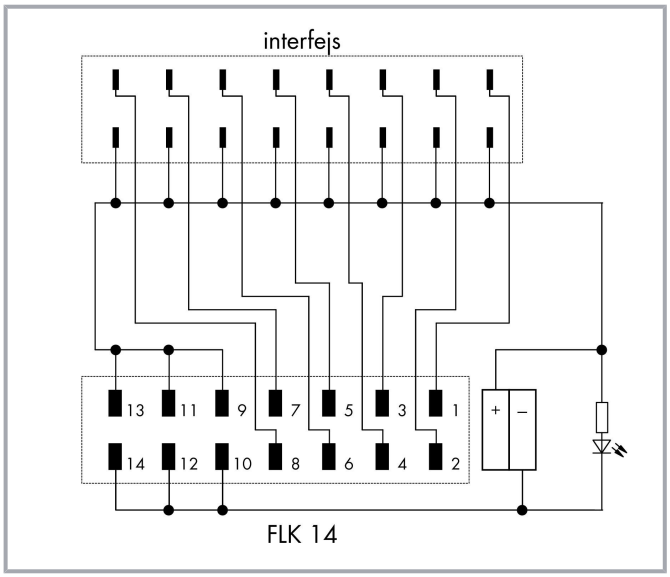

Data

Notes

Wskazówka	Bei den angegebenen technischen Daten handelt es sich um Maximalwerte. Diese können durch das verwendete Zubehör eingeschränkt werden.

Dokonywanie zmian zastrzeżone. Należy stosować się do dokumentacji technicznej produktów.

WAGO ELWAG sp. z o. o.
ul. Piękna 58 a
50-506 Wrocław
Tel.: +48 71 3602972 | Fax: +48 71 3602999
Email: wago.elwag@wago.com

Masz pytania dotyczące naszych produktów?
Jesteśmy do Twojej dyspozycji pod numerem telefonu +48 71 360 29 70.

Parametry elektryczne

Wejścia/wyjścia	8-kanałowe wyjście dwustanowe
Rodzaj obwodu	Wyjście: załączanie potencjałem wysokim
Znamionowe napięcie robocze	DC 24 V
Zakres napięcia roboczego	±30 %
Prąd sumaryczny	3 A
Graniczny prąd długotrwały	1 A
Rezystancja przejścia	≤ 20 mΩ
Sygnalizacja statusu	Dioda LED zielona

Bezpieczeństwo i ochrona

Napięcie znamionowe	50 V
Stopień zanieczyszczenia	2
Kategoria przepięć	II

Parametry zacisków

Liczba biegunów	14
Typ zacisku 1	System
Liczba biegunów 1	14
Wielowtyk	Wielowtyk zgodny z DIN 41651; wtyk
Typ zacisku 2	Obiekt
Liczba biegunów 2	16
Konstrukcja 2	Wtyki do kanału do mostkowania
Typ zacisku 3	Zasilanie
Liczba biegunów 3	2
Technika podłączania 3	CAGE CLAMP®
Przewód jednodrutowy 3	0,08 … 2,5 mm² / 28 … 14 AWG
Przewód linkowy 3	0,08 … 2,5 mm² / 28 … 14 AWG
Długość odizolowania przewodu 3	5 … 6 mm / 0.2 … 0.24 inch
Klasa wytrzymałości wielowtyku	3

Dane mechaniczne

Sposób montażu	Moduł wtykowy

Dokonywanie zmian zastrzeżone. Należy stosować się do dokumentacji technicznej produktów.

WAGO ELWAG sp. z o. o.
ul. Piękna 58 a
50-506 Wrocław
Tel.: +48 71 3602972 | Fax: +48 71 3602999
Email: wago.elwag@wago.com

Masz pytania dotyczące naszych produktów?
Jesteśmy do Twojej dyspozycji pod numerem telefonu +48 71 360 29 70.

Dane materiałowe

Obciążenie ogniowe	0,623 MJ
Masa	44,2 g

Warunki środowiskowe

Temperatura otoczenia (praca)	-25 … 70 °C
Temperatura otoczenia (przechowywanie)	-40 … 85 °C
Wilgotność względna	5 … 95 % (Niedozwolona kondensacja)
Maks. wysokość	2000 m

Dokonywanie zmian zastrzeżone. Należy stosować się do dokumentacji technicznej produktów.

WAGO ELWAG sp. z o. o.
ul. Piękna 58 a
50-506 Wrocław
Tel.: +48 71 3602972 | Fax: +48 71 3602999
Email: wago.elwag@wago.com

Masz pytania dotyczące naszych produktów?
Jesteśmy do Twojej dyspozycji pod numerem telefonu +48 71 360 29 70.