Wtyk mag. D-SUB - SUBCON-PLUS-CAN/AX - 2306566

Należy pamiętać, że podane dane pochodzą z katalogu online. Proszę o pobranie kompletnych informacji i danych z dokumentacji użytkownika. Obowiązują ogólne warunki użytkowania dla materiałów pobieranych przez Internet.
(http://phoenixcontact.pl/download)

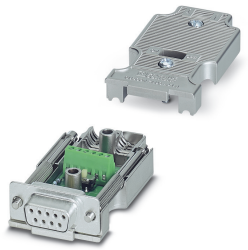

Wtyk D-SUB, 9-biegunowe gniazdo, wykonanie osiowe z dwoma doprowadzeniami kabli, system magistrali: CAN, CANopen, SafetyBus-P, przyporządk. pinów: 2,3,7; złącza z zaciskami śrubowymi

Opis produktu

Seria D-SUB SUBCON-PLUS-CAN/... została stworzona specjalnie do systemów CAN. Pozwala ona na wygodne i szybkie podłączanie dochodzących i wychodzących szyn magistrali.
Wszystkie wersje posiadają zintegrowany terminator, który można włączyć z zewnątrz przełącznikiem suwakowym. Wtedy następuje wyłączenie następnego segmentu magistrali. Ułatwia to uruchamianie magistrali segment po segmencie i zapobiega nieprawidłowym zakończeniom.

Zalety

- Oddzielne zaciski do przewodów magistrali
- Uruchamianie segmentami
- Duża szybkość transmisji
- Konfekcjonowanie w warunkach panujących na obiekcie
- Możliwość dowolnego wyboru doprowadzenia kabla
- Duże bezpieczeństwo EMV
- Do kabli magistralnych CAN o średnicy zewnętrznej 8 mm, zgodnych z CiA Draft Recommendation 303-1.
- Podłączany opornik zakończeniowy

RoHS CANopen SafetyBUS p

Dane handlowe

Jednostka opakowania	1 pcs
GTIN	4 017918 962906
GTIN	4017918962906
Waga jednej sztuki (bez opakowania)	38,800 GRM
Numer taryfy celnej	85366990
Kraj pochodzenia	Niemcy
Sales Key	DNC541

Dane techniczne

Informacja

Wtyk mag. D-SUB - SUBCON-PLUS-CAN/AX - 2306566

Dane techniczne

Informacja

Ograniczenie użytkowania	Brak możliwości używania w obszarach zagrożonych wybuchem w Chinach.

Wymiary

Średnica przewodu maks.	8,4 mm
Średnica przewodu min.	7,6 mm
Szerokość	17 mm
Wysokość	31,5 mm
Długość	58,2 mm

Warunki środowiskowe

Temperatura otoczenia (praca)	-20 °C ... 75 °C
Temperatura otoczenia (składowanie/transport)	-25 °C ... 80 °C
Dopuszczalna wilgotność powietrza (praca)	10 % ... 95 % (bez kondensacji)
Dopuszczalna wilgotność powietrza (składowanie/transport)	5 % ... 95 % (bez kondensacji)
Wysokość	≤ 5000 m (Ograniczenie - patrz deklaracja producenta w sprawie eksploatacji na wysokości)
Stopień ochrony	IP30

Informacje ogólne

Napięcie znamionowe U_N	5 V
Prąd znamionowy I_N	100 mA
System magistrali	CAN, CANopen, SafetyBus-P
Sygnał	CAN
	CANopen®
	SafetyBUS p
Liczba cykli wtykania	> 200
śruby mocujące SUBCON	4-40 UNC
Moment dokręcania	0,4 Nm
	0,4 Nm
Materiał obudowy	ABS, metalizowany
Przyporządkowanie pinów	2, 3, 7
MTTF	6706 Lata (Standard SN 29500, temperatura 25°C, cykl roboczy 21%)
	1817 Lata (Standard SN 29500, temperatura 40°C, cykl roboczy 34,25%)
	155 Lata (Standard SN 29500, temperatura 40°C, cykl roboczy 100%)

Dane przyłączeniowe

Przyłącze	Przyłącze wtykowe D-SUB
Liczba biegunów	9
Rodzaj przyłącza	Gniazdo D-SUB
Terminator	120 Ω (przyłączane od zewnątrz)
Moment dokręcania	0,4 Nm
Przyłącze	Przyłącze dla płytki drukowanej

Wtyk mag. D-SUB - SUBCON-PLUS-CAN/AX - 2306566

Dane techniczne

Dane przyłączeniowe

Rodzaj przyłącza	Przyłącze śrubowe
minimalny przekrój przewodu elastycznego	0,14 mm²
maksymalny przekrój przewodu elastycznego	0,5 mm²
minimalny przekrój przewodu sztywnego	0,14 mm²
maksymalny przekrój przewodu sztywnego	0,5 mm²
Min. przekrój przewodu giętkiego AWG	26
Maks. przekrój przewodu elastycznego AWG	20
Przekrój przewodu AWG min.	26
Przekrój przewodu AWG max.	20
Długość usuwanej izolacji	5 mm

Zgodność / dopuszczenia

Oznaczenie	EAC
Oznaczanie	EAC
Oznaczenie	ATEX
Oznaczanie	# II 3 G Ex nA IIC T4 Gc X
Tekst dodatkowy	Należy przestrzegać szczegółowych wskazówek instalacyjnych zawartych w dokumentacji!
Oznaczenie	Test korozji przy przepływie gazu
Oznaczanie	ISA-S71.04-1985 G3 Harsh Group A

Normy i przepisy

Rodzaj badania	Odporność na wibracje według EN 60068-2-6/IEC 60068-2-6
Wynik kontroli	5g, 10 ... 150 Hz, 2,5 h, w kierunku XYZ
Rodzaj badania	Udar wg EN 60068-2-27/IEC 60068-2-27
Wynik kontroli	15g, czas trwania 11 ms, impuls uderzenia półsinus.
Brak substancji negatywnie wpływających na lakierowanie	wg normy centralnej VW AUDI Seat P-VW 3.10.7 57 65 0

Environmental Product Compliance

REACh SVHC	Lead 7439-92-1
China RoHS	Okres dla użytkowania zgodnego z przeznaczeniem (EFUP): 50 lat
	Informacje na temat substancji niebezpiecznych można znaleźć w deklaracji producenta w zakładce „Do pobrania”

Rysunki

Wtyk mag. D-SUB - SUBCON-PLUS-CAN/AX - 2306566

Rysunek schematyczny

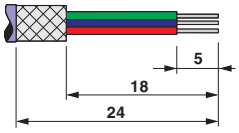

Rysunek wymiarowy

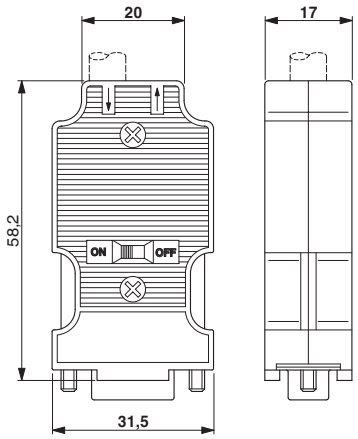

Dane nt. usuwania izolacji

Schemat

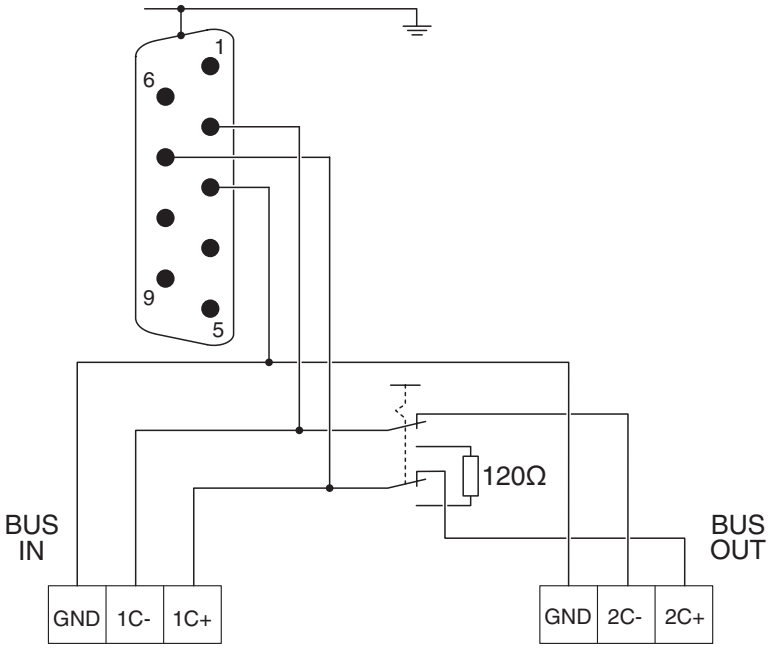

Wtyk mag. D-SUB - SUBCON-PLUS-CAN/AX - 2306566

Rysunek schematyczny

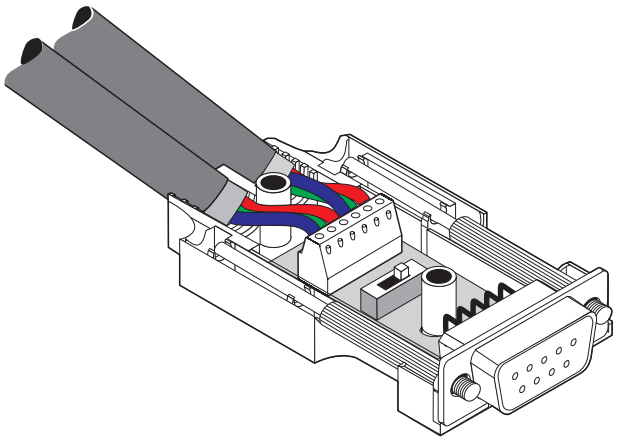

Podłączenie przewodów

Klasyfikacje

eCl@ss

eCl@ss 10.0.1	27440302
eCl@ss 11.0	27440302
eCl@ss 4.0	27140800
eCl@ss 4.1	27140800
eCl@ss 5.0	27143400
eCl@ss 5.1	27143400
eCl@ss 6.0	27143400
eCl@ss 7.0	27440302
eCl@ss 9.0	27440302

ETIM

ETIM 2.0	EC001132
ETIM 3.0	EC001132
ETIM 4.0	EC001132
ETIM 6.0	EC001132
ETIM 7.0	EC001132

UNSPSC

UNSPSC 6.01	30211802
UNSPSC 7.0901	39121402
UNSPSC 11	39121402
UNSPSC 12.01	39121402
UNSPSC 13.2	39121522
UNSPSC 18.0	39121522
UNSPSC 19.0	39121522

Wtyk mag. D-SUB - SUBCON-PLUS-CAN/AX - 2306566

Klasyfikacje

UNSPSC

UNSPSC 20.0	39121522
UNSPSC 21.0	39121522

Aprobaty

Aprobaty

Aprobaty

UL Recognized / cUL Recognized / EAC / cULus Recognized

Aprobaty Ex

Szczegóły aprobat

UL Recognized		http://database.ul.com/cgi-bin/XYV/template/LISEXT/1FRAME/index.htm	FILE E 238705
cUL Recognized		http://database.ul.com/cgi-bin/XYV/template/LISEXT/1FRAME/index.htm	FILE E 238705
EAC			EAC-Zulassung
cULus Recognized			

Akcesoria

Akcesoria

Narzędzie do usuwania izolacji

Szczypce do usuwania izolacji - QUICK WIREFOX 6 - 1204384



Szczypce do zdejm. izolacji, do przew. z izolacją z PVC, zakres zdejm. izolacji: od 0,08 do 6 mm², cięcie przewodów elastycznych do 6 mm² bądź sztywnych do 4 mm²

Wtyk mag. D-SUB - SUBCON-PLUS-CAN/AX - 2306566

Akcesoria

Narzędzie do wkręcania

Wkrętak - SZK PH1 VDE - 1205150



Wkrętak, krzyżowy PH, izolacja VDE, rozmiar: PH 1 × 80 mm, rękojeść 2-komp. z zabezp. przed zsuwaniem się

Wkrętak - SZF 0-0,4X2,5 - 1204504



Urządzenie do wyzwalania, do zacisków ST, zdatne do użycia również jako wkrętak płaski, rozmiar: 0,4 x 2,5 x 75 mm, rękojeść 2-komp. z zabezp. przed zsuwaniem się

Phoenix Contact 2021 © - all rights reserved
http://www.phoenixcontact.com