SIEMENS

## Karta informacyjna 3RQ1200-1EB00



przekaźnik dołączający z wymuszonym przełączaniem styków w obudowie przemysłowej 1 zestyk zwierny / 1 zestyk rozwierny 24 V DC SIL 3 / PL e przyłącze śrubowe

| | |
|---|---|
| **Nazwa markowa produktu** | SIRIUS |
| **oznaczenie produktu** | Przekaźnik dołączający z wymuszonym prowadzeniem styków |
| **oznaczenie typu produktu** | 3RQ1 |
| **Ogólne dane techniczne** | |
| **pobierana moc czynna** | 0,9 W |
| napięcie izolacji dla kategorii nadnapięciowej II zgodnie z IEC 60664 przy stopniu zanieczyszczenia 3 wartość znamionowa | 300 V |
| **stopień zanieczyszczenia** | 3 |
| **wytrzymałość na napięcie udarowe wartość znamionowa** | 4 kV |
| **Stopień ochrony IP** | IP20 |
| **odporność na wstrząsy** | |
| ● zgodnie z IEC 60068-2-27 | 11g / 15 ms |
| **wytrzymałość zmęczeniowa** | |
| ● zgodnie z IEC 60068-2-6 | 10 ... 55 Hz: 0,35 mm |
| **częstotliwość przełączania maksymalny** | 360 1/h |
| **Mianiera przełączania** | Monostabilny |
| żywotność mechaniczna (liczba cykli łączeniowych) typowy | 10 000 000 |
| **prąd termiczny elementów łączeniowych ze stykami maksymalny** | 5 A |
| **oznaczenie środków roboczych zgodnie z IEC 81346-2:2009** | K |
| **Dyrektywa RoHS (data)** | 31.05.2018 |
| **Funkcja produktu** | |
| **możliwość zainstalowania łącznik urządzeń 3ZY12** | Tak |
| **Obwód sterowniczy/ Sterowanie** | |
| **zasilające napięcie sterujące 1** | |
| ● przy DC wartość znamionowa | 24 V |
| ● przy DC | 24 ... 24 V |
| **współczynnik zakresu roboczego, zasilające napięcie sterujące, wartość znamionowa przy DC** | |
| ● wartość początkowa | 0,8 |
| ● wartość końcowa | 1,2 |
| **Czas opóźnienia włączenia** | |
| ● przy AC maksymalny | 15 ms |
| ● przy DC maksymalny | 15 ms |
| **Czas opóźnienia wyłączenia** | 35 ms |
| **Wykonanie mechanizmu roboczego przekaźnika** | Biegunowość |
| **element składowy produktu trzonek wtykowy** | Nigdy |


Zmiany zastrzeone
© Copyright Siemens

| | |
|---|---|
| **Obwód pomocniczy** | |
| **liczba zestyków rozwiernych dla styków pomocniczych** | 0 |
| **liczba zestyków zwiernych dla styków pomocniczych** | 1 |
| liczba zestyków przełącznych dla styków pomocniczych | 0 |
| **rodzaj napięcia** | DC |
| **obciążalność prądowa przekaźnika wyjściowego przy DC-13** | |
| ● przy 125 V | 0,2 A |
| ● przy 250 V | 0,1 A |
| **Kompatybilnośc elektromagnetyczna** | |
| kompatybilność elektromagnetyczna - emisja zakłóceń zg. z IEC 60947-1 | Środowisko A (sektor przemysłowy) |
| kompatybilność elektromagnetyczna - odporność na zakłócenia zg. z IEC 60947-1 | Odpowiada ostrości próby 3 |
| ● powiązane z przewodem sprzężenie zakłócające w wyniku szybkich zakłóceń impulsowych zgodnie z IEC 61000-4-4 | 2 kV |
| ● Zakłócenia przewodzone jako przepięcie przewód-ziemia zgodnie z IEC 61000-4-5 | 2 kV (linia - ziemia) |
| ● Zakłócenia przewodzone jako przepięcie przewód-przewód zgodnie z IEC 61000-4-5 | 1 kV (linia-linia) |
| **związane z polem sprzężenie pasożytnicze zgodnie z IEC 61000-4-3** | 10 V/m |
| **rozładowanie elektrostatyczne zgodnie z IEC 61000-4-2** | 4 kV wyładowanie stykowe, 8 kV wyładowanie powietrzne |
| **Dane związane z bezpieczeństwem** | |
| **poziom integralności bezpieczeństwa (SIL) zgodnie z IEC 61508** | 3 |
| granica wymogu SIL (podsystem) zgodnie z EN 62061 | 3 |
| **poziom bezpieczeństwa zgodnie z EN ISO 13849-1** | e |
| **PFHD** | |
| ● w przypadku wysokiego zapotrzebowania zgodnie z IEC 61508 | 0,0000000005 1/h |
| ● przy niskiej częstości żądania zgodnie z IEC 61508 | 0,0000008 1/h |
| **Tolerancja awarii sprzętu zgodnie z IEC 61508** | 1 |
| **Wartość T1 dla testowego interwału lub czasu życia zgodnie z IEC 61508** | 20 y |
| **Kompatybilność elektromagnetyczna** | IEC 60947-1 / IEC 61000-6-2 / IEC 61000-6-4 |
| **Przyłącza/ Zaciski** | |
| **funkcja produktu wymienne zaciski obwodu pomocniczego i sterującego** | Tak |
| **wykonanie przyłącza elektrycznego** | Przyłącze śrubowe |
| długość przewodu przy DC maksymalny | 2 000 m |
| **rodzaj przekrojów poprzecznych możliwych do podłączenia przewodów** | |
| ● jednożyłowy | 1x (0,5 ... 4,0 mm²), 2x (0,5 ... 2,5 mm²) |
| ● typu linka z tulejką kablową | 1x (0,5 ... 4 mm²), 2x (0,5 ... 1,5 mm²) |
| ● przy przewodach AWG jednożyłowy | 1x (20 ... 12), 2x (20 ... 14) |
| **przekrój możliwego do podłączenia przewodu** | |
| ● jednożyłowy | 0,5 ... 4 mm² |
| ● typu linka z tulejką kablową | 4 mm² |
| ● typu linka bez tulejki kablowej | 0,5 mm² |
| **numer AWG jako zakodowany przekrój przyłączanego przewodu** | |
| ● jednożyłowy | 12 ... 20 |
| ● wielożyłowy | 12 ... 20 |
| moment dokręcenia przy zacisku śrubowym minimalny ... moment dokręcania w przypadku przyłącza śrubowego maksymalny | 0,6 ... 0,8 N·m |
| długość odcinka odizolowanego na przewodzie dla styków pomocniczych i sterujących | 10 mm |
| **Instalacja/ Mocowanie/ Wymiary** | |
| **pozycja montażowa** | Dowolny |


Zmiany zastrzeone
© Copyright Siemens

| | |
|---|---|
| **rodzaj montażu** | Mocowanie śrubowe i zatrzaskowe na szynie montażowej 35 mm |
| **wysokość** | 100 mm |
| **szerokość** | 17,5 mm |
| **głębokość** | 120 mm |
| **Warunki środowiska** | |
| wysokość montażu przy wysokości nad poziomem morza maksymalny | 2 000 m |
| **temperatura otoczenia** | |
| ● podczas pracy | -25 ... +60 °C |
| ● podczas magazynowania | -40 ... +80 °C |
| ● podczas transportu | -40 ... +80 °C |
| względna wilgotność powietrza podczas pracy | 10 ... 95 % |

**Aprobaty/ Certyfikaty**

| General Product Approval | | | | EMC | Declaration of Conformity |
|---|---|---|---|---|---|
| CCC | TÜV | UL | EAC | RCM | EG-Konf. |

**other**

Confirmation

**Więcej informacji**

**Information- and Downloadcenter**
https://www.siemens.com/ic10
**Industry Mall (System zamawiania online)**
https://mall.industry.siemens.com/mall/pl/pl/Catalog/product?mlfb=3RQ1200-1EB00
**CAx-Online-Generator**
http://support.automation.siemens.com/WW/CAXorder/default.aspx?lang=en&mlfb=3RQ1200-1EB00
**Service&Support**
https://support.industry.siemens.com/cs/ww/en/ps/3RQ1200-1EB00
**Image database (product images, 2D dimension drawings, 3D models, device circuit diagrams, EPLAN macros, ...)**
http://www.automation.siemens.com/bilddb/cax_de.aspx?mlfb=3RQ1200-1EB00&lang=en
**Charakterystyka: Derating**
https://support.industry.siemens.com/cs/ww/en/ps/3RQ1200-1EB00/manual


Zmiany zastrzeone
© Copyright Siemens

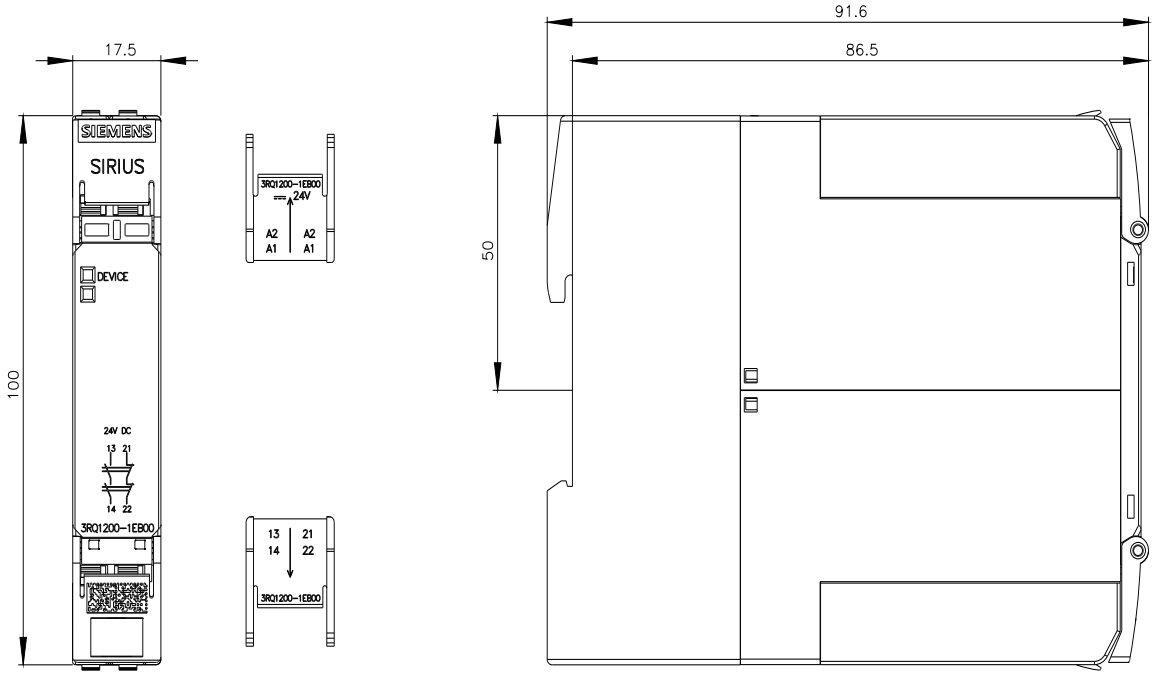


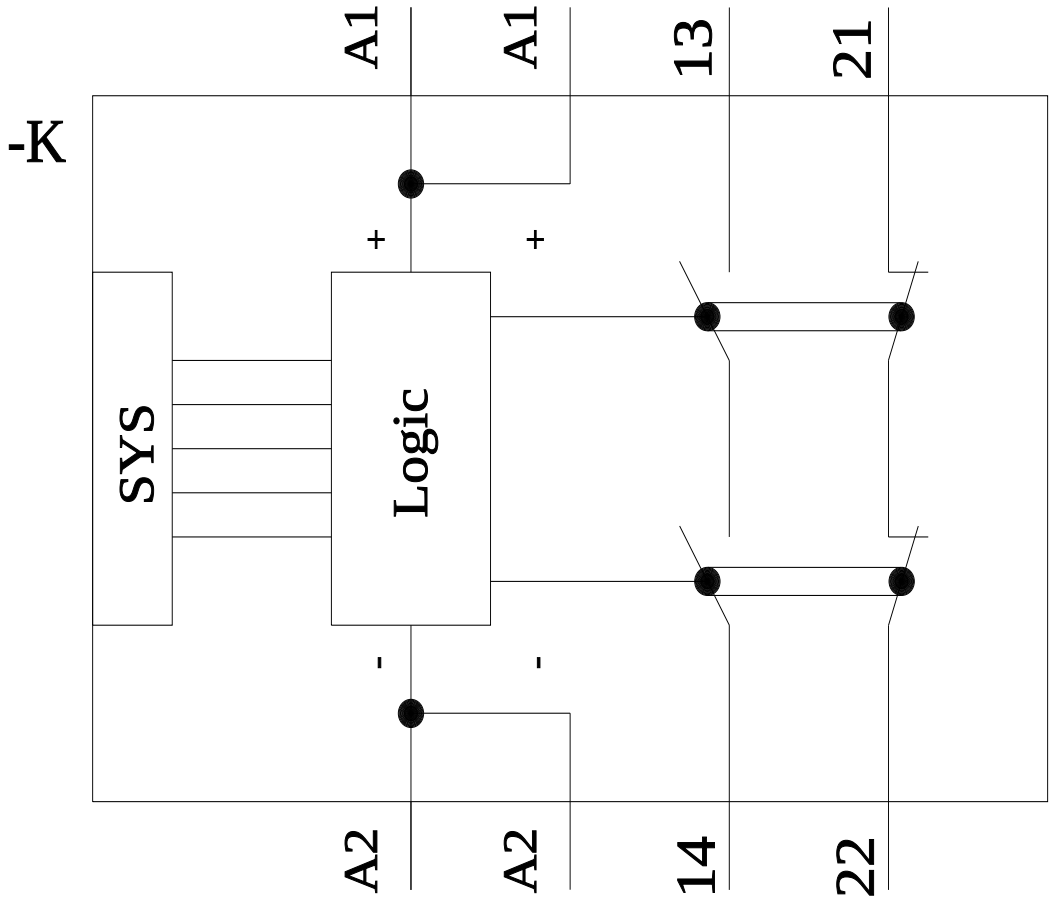


**Ostatnia zmiana:** 2021-08-10


Zmiany zastrzeone
© Copyright Siemens

Zmiany zastrzeone
© Copyright Siemens